9554

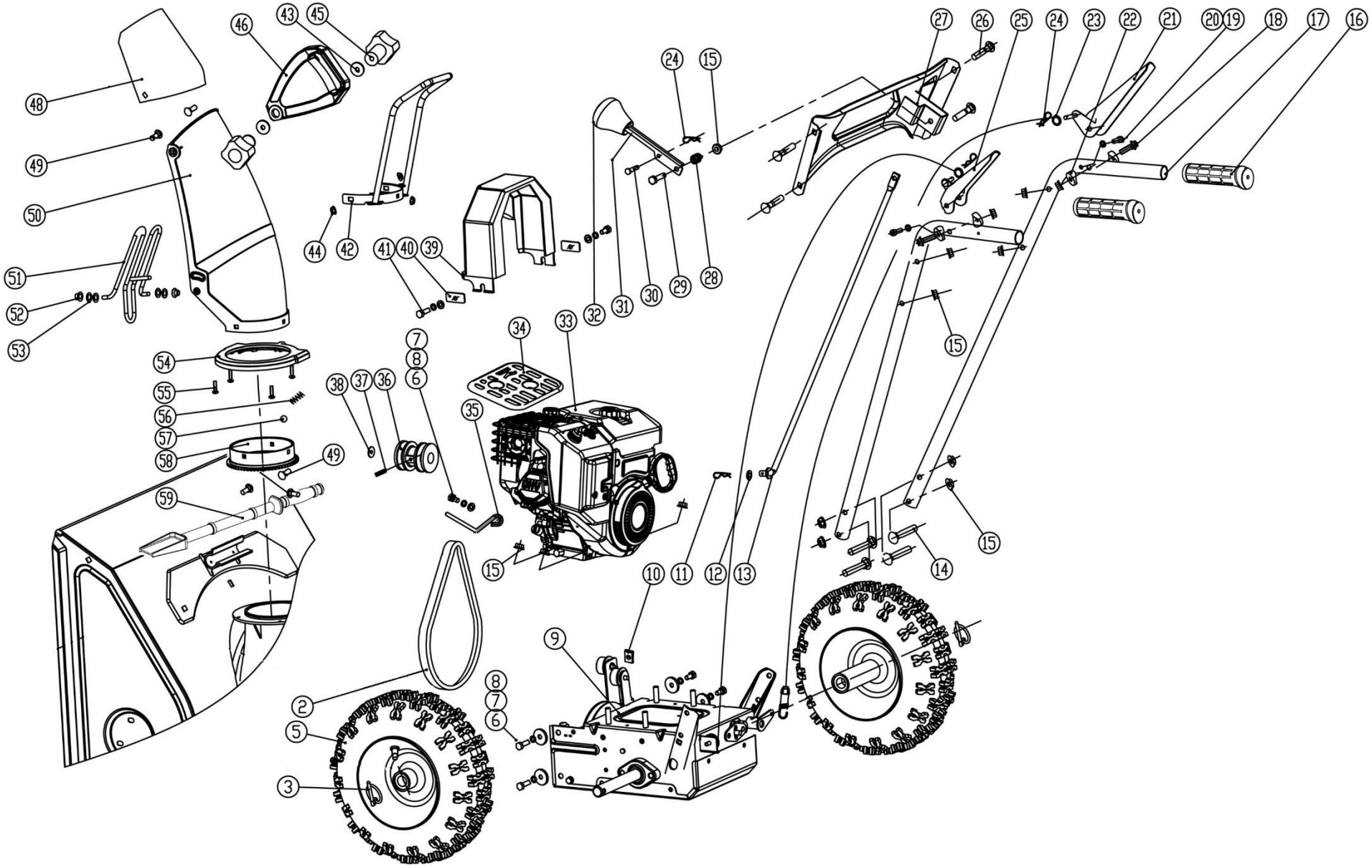
46
43
45
48
49
50
51
52
53
54
55
56
57
58
59
44
42
41
40
39
24
15
32
31
30
29
28
27
26
25
24
23
22
21
20
19
18
17
16
15
7
8
6
38
37
36
34
33
35
15
10
11
12
13
14
15
9
8
7
6
2
5
3

9554

Pozice	Objednací číslo	Název	Name	Ks
2	3LXP675	Klínový řemen 3LXP675 (ke šneku)	V-belt 3LXP675 (auger)	1
3		Čep kola	Wheel pin	2
5	13*4.00-6	Kolo kompletní	Wheel assembly	2
6		Šroub M8x20	Bolt M8x20	5
7		Podložka 8	Washer 8	5
8		Velká podložka 8	Big washer 8	5
9		Převodovka kompletní	Transmission box	1
10		Čtvercová matice	Square nut M6	1
11	KC55-29	Závlačka	Cotter pin	1
12		Podložka 8	Washer 8	1
13	KCM24-03	Táhlo řazení	Shift gear rod	1
14		Šroub M8x40	Bolt M8x40	4
15		Matice M8	Nut M8	15
16	KC21-03C-05	Rukojeť madla	Handle	2
17	KC21-03-02	Madlo	Handlebar	2
18		Šroub	Bolt	2
19		Šroub M6x12	Bolt M6x12	2
20		Podložka 6	Washer 6	2
21	KC21-03-04A	Pravá páka	Right control lever	1
22	KC55-04	Plastová podložka	Plastic washer	4
23	KC21-03-03A	Bowden	Cable	2
24		Závlačka	Cotter pin	3
25	KC21-03-06A	Levá páka	Left control lever	1
26		Šroub M8x35	Bolt M8x35	4
27	KCM24-04	Panel	Panel	1
28	KC55-03-04	Pružina	Spring	1
29		Šroub M8x35	Bolt M8x35	1
30	KC55-03-06	Čep	Pin	1
31	KC21-03-08	Páka řazení	Gear lever	1
32	KC21-03-07	Madlo páky řazení	Lever handle	1
33		Motor ZS168FA	Engine ZS168FA	1
34	KCM24-17	Kryt výfuku	Muffler cover	1
35		Vodítko řemenu	Belt guide plate	1
36	KCM24-05	Řemenice motoru	Engine sheave	1
37		Šroubek řemenice M8x8	Screw M8x8	1
38		Podložka 8	Washer 8	1
39	KCM24-06	Kryt řemenu	Belt cover	1

9554

Pozice	Objednací číslo	Název	Name	Ks
40		Podložka	Pressing plate	2
41		Šroub M6x16	Bolt M6x16	2
42	KCM24-08	Madlo komínu	Chute handle	1
43		Velká podložka 6	Big washer 6	2
44		Matice M6	Nut M6	3
45	KC55-18S	Křídlová matice	Knob nut	2
46	KCM24-09	Madlo klapky komínu	Chute cap handle	1
48	KCM24-10	Klapka komínu	Chte cap	1
49		Šroub M6x25	Bolt M6x25	5
50	KCM24-11	Komín výhozu	Chute	1
51	KCM24-19	Mřížka komínu	Chute grid	1
52		Matice	Nut	2
53	KC55-26	Podložka	Washer	4
54	KCM24-12	Spodní držák komínu	Chute lower bracket	1
55		Šroub M6x10	Screw M6x10	4
56	KCM24-13	Pružina	Spring	1
57		Kulička	Ball	1
58	KCM24-14	Otočná příruba komínu	Chute collar	1
59	KC55-24	Lopatka	Shovel	1

9554

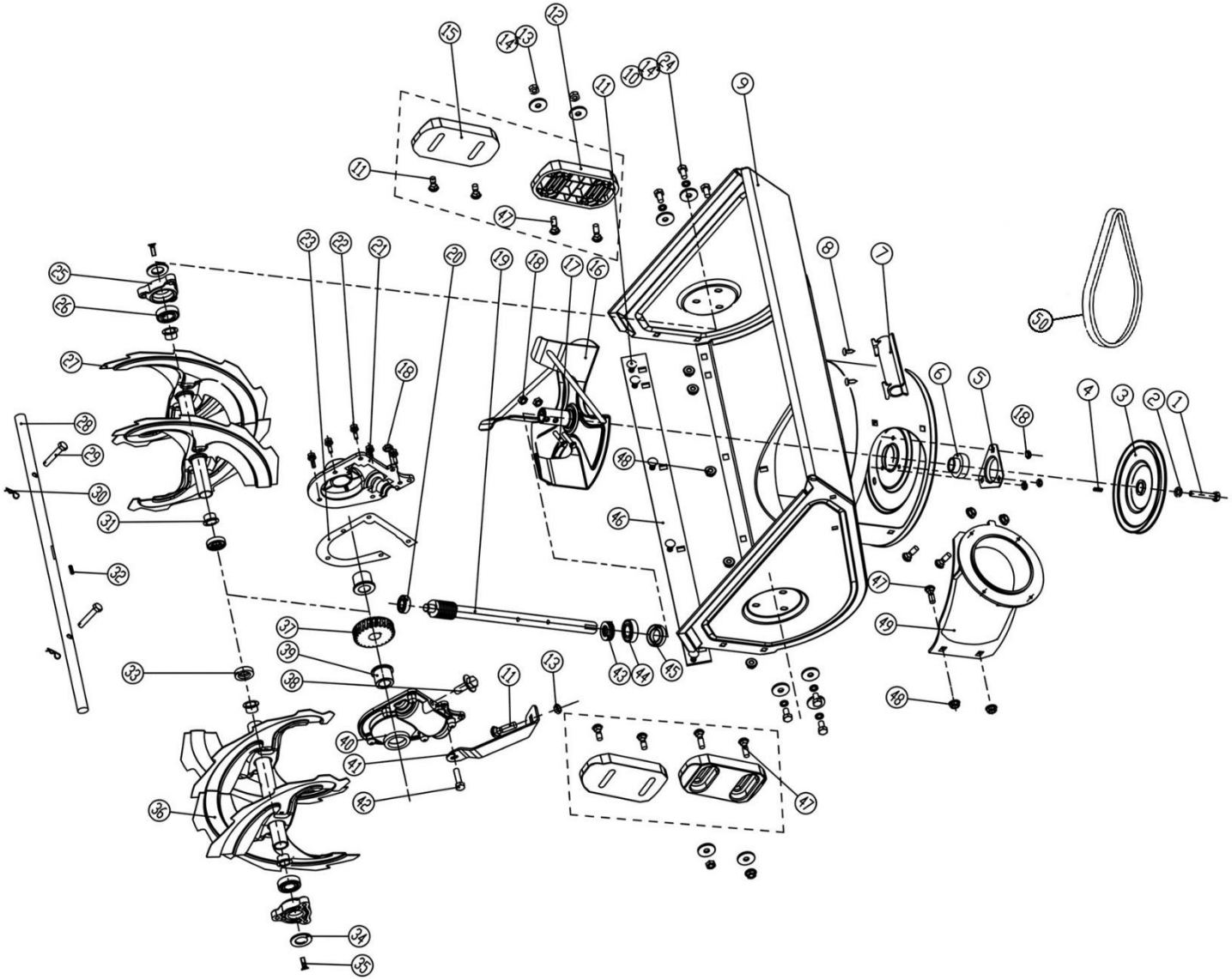

HECHT® made for garden

9554

Pozice	Objednací číslo	Název	Name	Ks
1		Šroub M10x25	Bolt M10x25	1
2		Podložka 10	Washer 10	1
3	KCM24-01-22	Řemenice	Sheave	1
4		Pero 6x6x12	Flat key 6x6x12	1
5	KCM24-01-02	Domeček ložiska	bearing cover	1
6		Ložisko SB204	Bearing SB204	1
7	KC55-01-21	Držák lopatky	Shovel bracket	1
8		Šroub ST4,2x9,5	Screw ST4,2x9,5	2
9	KCM24-01C-03A	Bunkr šneku	Auger housing	1
10		Podložka 8	Washer 8	6
11		Šroub M8x16	Bolt M8x16	11
12	KC26-01-02	Kluzák (plastový)	Skid shoe (plastic)	2
13		Matice M8	Nut M8	11
14		Velká podložka 8	Big washer 8	10
15	KC55-01-02	Kluzák (kovový)	Skid shoe (metal)	2
16	KCM24-01-04	Ventilátor	Fan	1
17		Šroub M6x35	Bolt M6x35	2
18		Matice M6	Nut M6	6
19	KCM24-01-05	Šneková hřídel	Worm shaft	1
20		Ložisko 6001	Bearing 6001	1
21	KC55-01-14	Pravá skříň převodovky šneku	Left auger gearcase	1
22		Šroub M6x15	Bolt M6x15	5
23	KC55-01-12	Těsnění skříně převodu	Auger gearcase gasket	1
24		Šroub M8x20	Bolt M8x20	6
25	KCM24-01-07	Domeček ložiska	Bearing housing	2
26		Ložisko 6203	Bearing 6203	2
27	KCM24-01-08A	Šnek levý	Left auger	1
28	KCM24-01-09A	Hřídel šneku	Auger output shaft	1
29	KC21-01-03	Pojistný čep	Safety bolt	2
30	KC55-29	Závlačka	Cotter pin	2
31	KC55-01-06	Pouzdro	Bushing	4
32		Pero	Key	1
33	KCM24-01-10	Ucpávka 19x30	Seal ring 19x30	2
34	KCM24-01-21	Podložka	Washer	2
35		Šroub M6x16	Screw M6x16	2
36	KCM24-01-13A	Šnek pravý	Right auger	1
37	KC55-01-13A	Ozubené kolo	Gear	1

9554

Pozice	Objednací číslo	Název	Name	Ks
38		Šroub M10x15	Bolt M10x15	1
39	KC55-01-09A	Pouzdro	Bushing	2
40	KC55-01-08	Levá skříň převodovky šneku	Right auger gearcase	1
41	KCM24-01-14	Držák převodovky šneku	Auger gearcase support	1
42		Šroub M6x25	Bolt M6x25	1
43	SB-104	Axiální ložisko 51104	Thrust bearing 51104	1
44	6004	Ložisko 6004	Bearing 6004	1
45	GB13871-1992	Gufero 20x35x7	Oil seal 20x35x7	1
46	KCM24-01-19A	Spodní lišta bunkru	Auger housing scrape plate	1
47		Šroub M8x20	Bolt M8x20	8
48		Matice M8	Nut M8	4
49	KCM24-01C-20	Příruba komínu	Chute fixing seat	1
50	3LXP675	Klínový řemen 3LXP675 (ke šneku)	V-belt 3LXP675 (auger)	1

9554

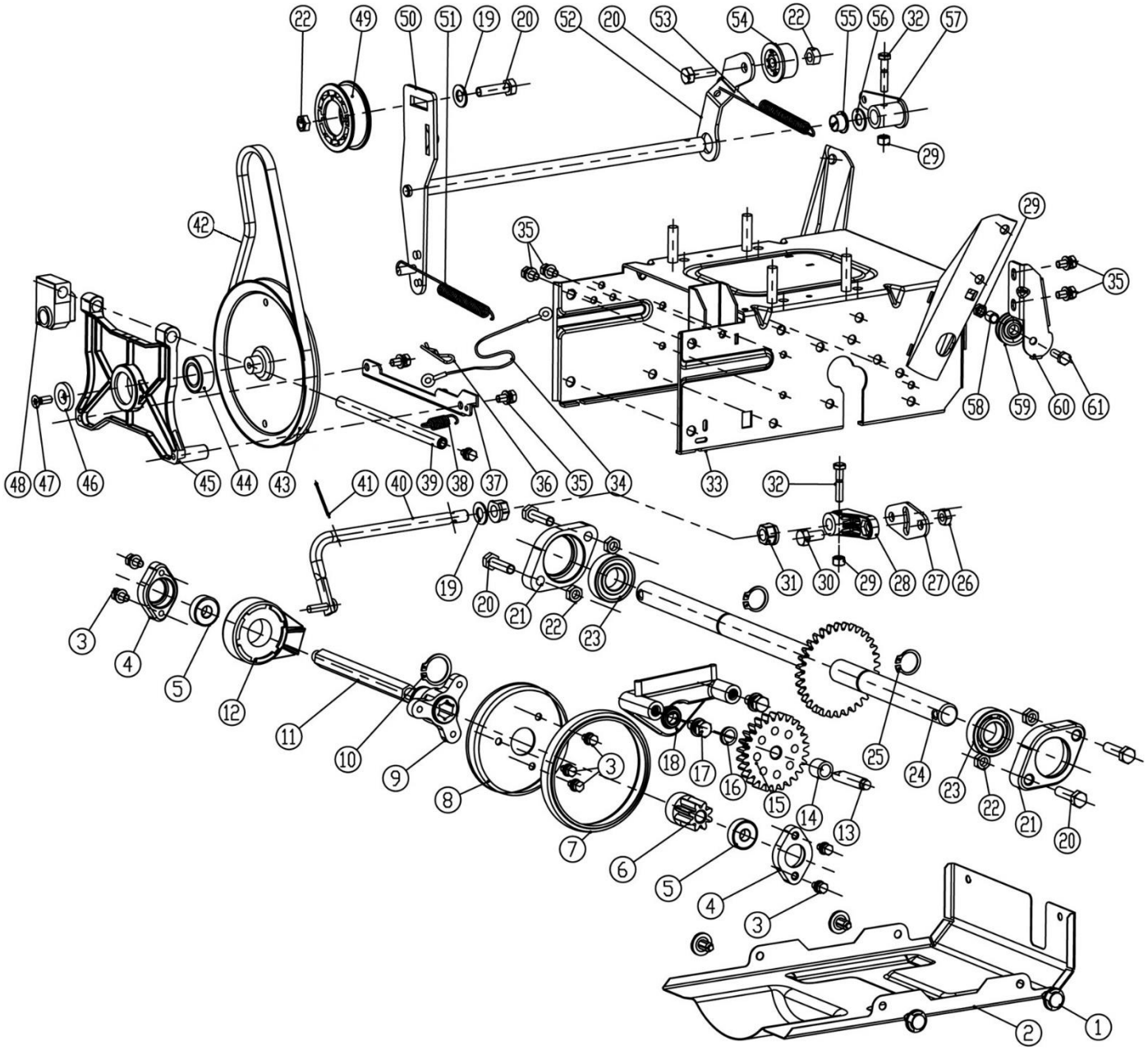
22
49
50
51
19
20
52
20
53
54
22
55
56
32
57
29
42
35
29
35
58
59
60
61
48
47
46
45
44
43
41
40
39
38
37
36
35
34
33
32
31
30
29
28
27
26
19
20
21
22
23
3
4
5
12
11
10
9
8
3
7
6
5
4
3
18
17
16
15
14
13
25
24
23
22
21
20
2
1

HECHT® made for garden

9554

Pozice	Objednací číslo	Název	Name	Ks
1		Plastový nýt	Plastic rivet	4
2	KCM24-02C-01	Spodní kryt převodovky	Gearbox bottom cover	1
3		Šroub M6x16	Bolt M6x16	7
4	KC21-02-33	Domeček ložiska	Bearing seat	2
5	6000-2RS	Ložisko 6000	Bearing 6000	2
6	KC21-02-25	Ozubené kolo	Gear	1
7	KCM24-02C-02	Gumový kroužek	Rubber ring	1
8	KCM24-02C-03	Třecí kolo variátoru	Friction wheel	2
9	KC21-02-12	Unašeč třecího kola	Friction wheel retainer	1
10		Pojistný kroužek 25	Circlip 25	1
11	KCM24-02-14	Šestihranná hřídel	Hexagon shaft	1
12	KC21-02-13	Ložisko variátoru	Bearing	1
13	KCM24-02-17	Hřídel	Shaft	1
14	KCM24-02-18	Pouzdro	Bushing	1
15	KCM24-02-19	Ozubené kolo	Transmission gear	1
16		Podložka	Washer	1
17		Šroub M8x16	Bolt M8x16	2
18	KCM24-02-21	Držák ozubeného kola	Transmission gear seat	1
19		Podložka 10	Washer 10	2
20		Šroub M8x30	Bolt M8x30	6
21	KC21-02-32	Domeček ložiska	Bearing seat	2
22		Matice M8	Nut M8	6
23	6004-2RS	Ložisko 6004	Bearing 6004	2
24	KCM24-02-25A	Osa kol	Drive shaft	1
25		Pojistný kroužek 20	Circlip 20	2
26		Matice M8	Nut M8	1
27	KCM24-02C-04	Vahadlo řazení	Gear shift connector	1
28	KCM24-02C-05	Kloub řazení	Gear shift joint	1
29		Matice M6	Nut M6	3
30		Šroub M8x20	Bolt M8x20	1
31	KCM24-02-23	Pouzdro	Hexagon bushing	2
32		Šroub M6x30	Bolt M6x30	2
33	KCM24-02C-06	Šasí	Deck	1
34	KCM24-02C-07	Bowden	Short cable	1
35		Šroub M6x12	Bolt M6x12	7
36		Závlačka	Cotter pin	1
37	KCM24-02C-08	Spodní držák desky	Fixing plate	1

9554

Pozice	Objednací číslo	Název	Name	Ks
38	KCM24-02C-09	Pružina	Spring	1
39	KCM24-02C-10	Osa desky řemenice	Axle	1
40	KCM24-02-12	Vidlice řazení	Gear shift fork	1
41		Čep	Pin	1
42	KCM24-02C-11	Třecí řemenice variátoru	Friction sheave	1
43	V10x675	Klínový řemen V10x675 (pojezd)	V-belt 10x675 (drive pulley)	1
44	6202-2RS	Ložisko 6202	Bearing 6202	1
45	KCM24-02C-12	Deska řemenice variátoru	Friction sheave support	1
46	KCM24-1-21	Podložka	Washer	1
47		Šroub M6x10	Screw M6x10	1
48	KCM24-02C-13	Horní držák desky	Fixing block	1
49	KC55-02-21	Řemenice napínáku	Tensioner pulley	1
50	KCM24-02C-14	Osa napínáku	Tensioner axle	1
51	KCM24-02C-15	Pružina	Spring	1
52	KCM24-02C-16	Páka napínáku	Tensioner lever	1
53	KCM24-02C-17	Pružina	Spring	1
54	KCFT26-05	Kladka napínáku	Tensioner pulley	1
55	KC90-02-07	Pouzdro	Plastic bushing	1
56		Podložka 12	Washer 12	1
57	KCM24-02C-18	Kloub napínáku	Tensioner axle connector	1
58	KC21-02-2	Pouzdro	Bushing	1
59	KC40-28	Kladka	Pulley	1
60	KCM24-02C-19	Držák kladky	Pulley seat	1
61		Šroub M6x20	Bolt M6x20	1

HECHT® made for garden

9554

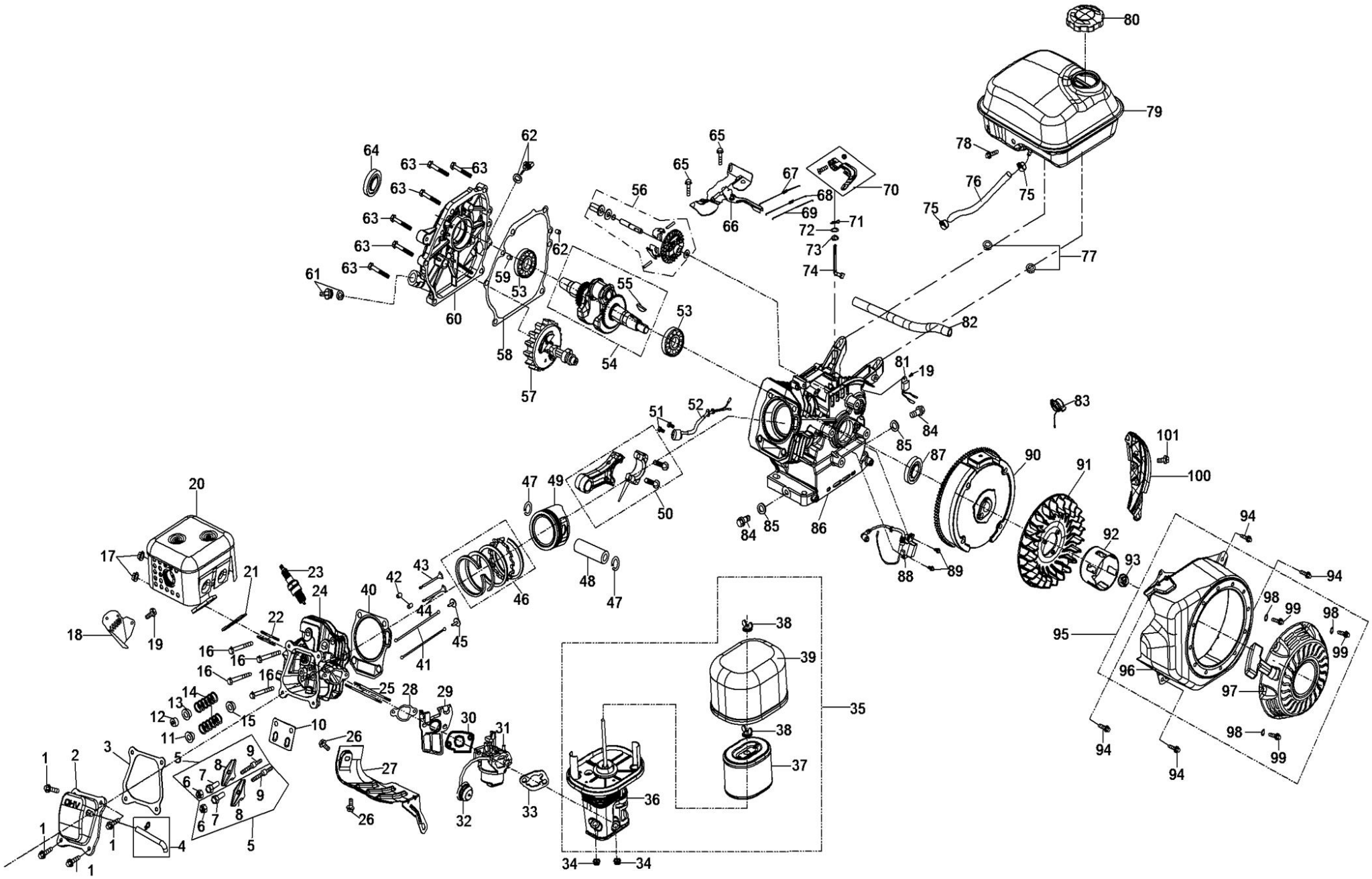

9554

Pozice	Objednací číslo	Název	Name	Ks
1	S-06*16	Šroub M6x16	Bolt M6x16	4
2	11221-LC90-0100	Ventilové víko	Cylinder head cover	1
3	90229-KB01-0400	Těsnění ventilového víka	Cylinder head cover gasket	1
4	12104-KB01-0800	Hadička odvzdušnění	Venting pipe	1
5	15400-KB01-0000	Vahadlo ventilu kompletní	Rocker arm assembly	2
6	15414-KB01-0000	Pojistná matice vahadla	Lock nut	2
7	15403-KB01-0000	Seřizovací matice ventilu	Adjust nut	2
8	15401-KB01-0000	Vahadlo	Rocker arm	2
9	15415-KB01-0000	Svorník vahadla	Rocker arm stud bolt	2
10	15406-KB01-0000	Vodící deska	Rocker arm guide board	1
11	15711-KB01-0000	Podložka pružiny sání	Intake valve spring seat	1
12	15713-KB01-0000	Krytka ventilu	Exhaust valve adjust cap	1
13	15712-KB01-0000	Podložka pružiny výfuku	Valve spring seat	1
14	15703-KB01-0000	Pružina ventilu	Valve spring	2
15	1572B-KB03-0000	Těsnění ventilu sání	Intake valve seal	1
16		Šroub M8x60	Bolt M8x60	4
17	M-08	Matice M8	Nut M8	2
18	18016-KB01-0000	Kryt výfuku	Exhaust pipe guard	1
19	S-06*12	Šroub M6x12	Bolt M6x12	2
20	18000-KB01-7700	Tlumič výfuku	Muffler	1
21	18007-KB01-0100	Těsnění výfuku	Muffler gasket	1
22	91138-KB03-0000	Svorník M8x34	Stud M8x34	2
23	81300-KB01-0200	Svíčka F7RTC	Spark plug F7RTC	1
24	1122B-KB01-0000	Hlava válce	Cylinder head	1
25	91127-KB01-0000	Svorník M6x113	Stud M6x113	2
26		Šroub M6x10	Bolt M6x10	2
27	19113-KB01-0700	Kryt	Shroud	1
28	17107-KB01-0100	Těsnění příruby karburátoru	Intake pipe gasket	1
29	17112-KB01-0100	Příruba karburátoru	Intake pipe	1
30	17182-KB01-0100	Těsnění karburátoru	Carburetor gasket	1
31	17100-KB01-0400	Karburátor	Carburetor	1
32	17140-IC77-0200	Primer	Primer	1
33	17113-KB01-0000	Těsnění vzduchového filtru	Air filter gasket	1
34	M-06	Matice M6	Nut M6	2
35	16100-KB01-4600	Vzduchový filtr kompletní	Air filter assembly	1
36	16127-KB01-0000	Příruba vzduchového filtru	Air filter base	1
37	30-404	Vzduchový filtr	Air filter element	1

HECHT made for garden

9554

Pozice	Objednací číslo	Název	Name	Ks
38	16153-KB01-0000	Matice Vzduchového filtru	Butterfly nut	2
39	16105-KB01-0300	Kryt vzduchového filtru	Air filter cover	1
40	9022B-KB01-0200	Těsnění hlavy válce	Cylinder head gasket	1
41	15321-KB01-0100	Zdvihací tyčka ventilu	Push rod	2
42		Čep 10x16	Dowel pin 10x16	2
43	15702-KB01-0000	Výfukový ventil	Exhaust valve	1
44	15701-KB01-0000	Sací ventil	Intake valve	1
45	15002-KB01-0000	Zdvihátko	Tappet	2
46	1310A-KB01-0000	Pístní kroužky sada	Piston ring set	1
47	13105-KB01-0000	Pojistka pístního čepu	Piston pin circlip	2
48	13102-KB01-0000	Pístní čep	Piston pin	1
49	13101-KB01-0000	Píst	Piston	1
50	13220-KB01-0000	Ojnice	Connecting rod	1
51	S-06*16	Šroub M6x16	Bolt M6x16	2
52	87400-KB01-0600	Olejový spínač	Oil sensor	1
53	6205	Ložisko 6205	Bearing 6205	2
54	13230-KB01-9000	Kliková hřídel	Crankshaft	1
55	91601-KB01-0000	Woodruff pero	Semicircle key	1
56	24620-KB01-0000	Regulátor otáček kompletní	Governor gear assembly	1
57	15100-KB01-0000	Vačkový hřídel	Camshaft	1
58	90208-KB01-0200	Těsnění klikové skříně	Crank case cover gasket	1
59		Čep 8x14	Dowel pin 8x14	2
60	12301-KB01-0000	Kryt klikové skříně	Crank case cover	1
61	14311-LC90-0200	Olejová zátka kompletní	Oil cap assembly	1
62	14301-IC91-0200	Olejová měrka kompletní	Oil dipstick	1
63		Šroub M8x32	Bolt M8x32	6
64		Gufero 25x41,25x6	Oil seal 25x41,25x6	1
65	S-06*12	Šroub M6x12	Bolt M6x12	2
66	24610-KB01-0700	Kulisa regulace otáček	Governor gear bracket	1
67	24602-KB01-0000	Pružina táhla	Governor spring	1
68	24603-IB71-0000	Vratná pružina plynu	Throttle return spring	1
69	24604-KB01-0000	Táhlo regulace otáček	Governor rod	1
70	24640-LC90-0000	Páka regulace otáček	Governor lever	1
71	24606-KB01-0000	Závlačka	Cotter pin	1
72		Gufero 6x11x4	Oil seal 6x11x4	1
73	90101-10052000190	O kroužek 5,2x1,9	O ring 5,2x1,9	1
74	24605-LC90-0000	Ovládací táhlo regulátoru	Governor gear shaft	1

HECHT made for garden

9554

Pozice	Objednací číslo	Název	Name	Ks
75	17020-KB01-0400	Svorka hadičky	Fuel pipe clamp	2
76		Palivová hadička 3,5x10x160	Fuel pipe 3,5x10x160	1
77	M-06	Matice M6	Nut M6	2
78		Šroub M6x28	Bolt M6x28	1
79	61100-KB01-F6006E	Palivová nádrž	Fuel tank	1
80	61120-KB01-0300	Zátka palivové nádrže	Fuel cap	1
81	87420-KB01-0400	Olejové čidlo	Oil sensor	1
82	TD2612-C03-0000	Ochranný tubus kabelu	Wire jacket	1
83	72380-KB01-2600	Vypínač motoru	Engine stop switch	1
84	91103-KB01-0000	Vypouštěcí šroub M10x1,25-15	Drain bolt M10x1,25-15	2
85		Podložka 10x1,5x16	Washer 10x1,5x16	2
86	12007-KB01-0000	Kliková skříň	Crank case	1
87		Gufero 25x41,25x6	Oil seal 25x41,25x6	1
88	81200-KB01-0201	Zapalování	Ignition	1
89		Šroub M6x25	Bolt M6x25	2
90	82150-KB01-0000	Setrvačník	Flywheel	1
91	19102-KB01-0100	Fan	Fan	1
92	21520-KB01-0700	Miska startéru	Starter cup	1
93		Matice M14x1,5	Nut M14x1,5	1
94		Šroub M6x14	Bolt M6x14	4
96	21530-KB01-00006E	Kryt ventilátoru	Fan housing	1
97	21510-KB01-36006E	Startér kompletní	Recoil starter assembly	1
98	P-06	Podložka 6	Washer 6	3
99		Šroub M6x10	Bolt M6x10	3
100	19112-KB01-0000	Kryt	Lower shield	1
101		Šroub M6x20	Bolt M6x20	1