Cuprins

1. Transmisie motosapa 550H/650L/Farm 450 pag. 2 - 6
2. Motor motosapa 550H pag. 7 - 32
3. Transmisie motosapa curea Gradinar A1 pag. 33 - 40
4. Motor motosapa curea Gradinar A1 pag. 41 - 43
5. Transmisie motosapa curea Gradinar A2 pag. 44 - 53
6. Motor motosapa curea Gradinar A2 pag. 54 - 56

Transmisie Motosapa Sprint 550H / 650L / Farm 450

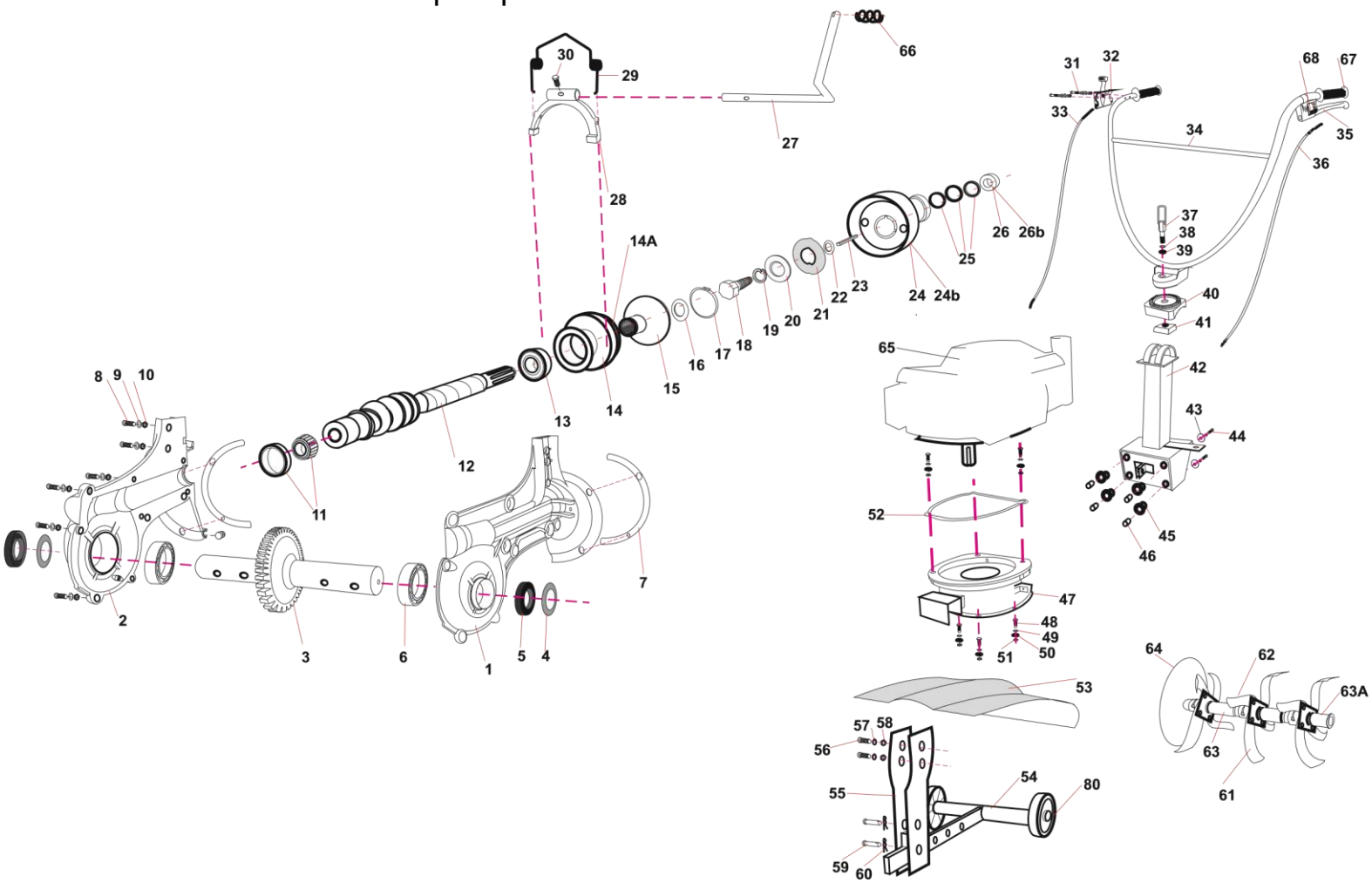

Nr.	Subgrupa	Denumire	Cod intern	Factura comanda
1	piese de schimb motosapa sprint 550h/ 650 L / Farm 450	semicarter reductor .dr.	PSS550-01	1
2	piese de schimb motosapa sprint 550h/ 650 L / Farm 450	semicarter reductor .st.	PSS550-02	1
3	piese de schimb motosapa sprint 550h/ 650 L / Farm 450	roata melcata	PSS550-03	1
4	piese de schimb motosapa sprint 550h/ 650 L / Farm 450	saiba protectie	PSS550-04	2
5	piese de schimb motosapa sprint 550h/ 650 L / Farm 450	semering	PSS550-05	2
6	piese de schimb motosapa sprint 550h/ 650 L / Farm 450	rulment	PSS550-06	2

Transmisie Motosapa Sprint 550H / 650L / Farm 450

7	piese de schimb motosapa sprint 550h/ 650 L / Farm 450	saiba de prindere	PSS550-07	1
8	piese de schimb motosapa sprint 550h/ 650 L / Farm 450	surub	PSS550-08	8
9	piese de schimb motosapa sprint 550h/ 650 L / Farm 450	saiba	PSS550-09	8
10	piese de schimb motosapa sprint 550h/ 650 L / Farm 450	piulita	PSS550-10	8
11	piese de schimb motosapa sprint 550h/ 650 L / Farm 450	rulment	PSS550-11	1
12	piese de schimb motosapa sprint 550h/ 650 L / Farm 450	ax melcat	PSS550-12	1
13	piese de schimb motosapa sprint 550h/ 650 L / Farm 450	rulment	PSS550-13	1
14	piese de schimb motosapa sprint 550h/ 650 L / Farm 450	caseta rulment	PSS550-14	1
14A	piese de schimb motosapa sprint 550h/ 650 L / Farm 450	rulment	PSS550-14A	1
15	piese de schimb motosapa sprint 550h/ 650 L / Farm 450	con frictiune	PSS550-15	1

Nr.	Subgrupa	Denumire	Cod intern	Factura comanda
16	piese de schimb motosapa sprint 550h/ 650 L / Farm 450	saiba	PSS550-16	1
17	piese de schimb motosapa sprint 550h/ 650 L / Farm 450	inel zegher	PSS550-17	1
18	piese de schimb motosapa sprint 550h/ 650 L / Farm 450	surub 3/8 UNF	PSS550-18	1
19	piese de schimb motosapa sprint 550h/ 650 L / Farm 450	saiba grower	PSS550-19	1
20	piese de schimb motosapa sprint 550h/ 650 L / Farm 450	saiba plata	PSS550-20	1
21	piese de schimb motosapa sprint 550h/ 650 L / Farm 450	saiba de reglaj	PSS550-21	1
22	piese de schimb motosapa sprint 550h/ 650 L / Farm 450	saiba de reglaj	PSS550-22	1
23	piese de schimb motosapa sprint 550h/ 650 L / Farm 450	pana dreapta	PSS550-23	1
24	piese de schimb motosapa sprint 550h/ 650 L / Farm 450	carcasa ambreiaj scurta- 70mm	PSS550-24	1

Transmisie Motosapa Sprint 550H / 650L / Farm 450

24a	Piese de schimb motosapa sprint 550h/ 650 L / Farm 450	carcasa ambreiaj lunga- 73mm	PSS550-24a	
24b	piese de schimb motosapa sprint 550h/ 650 L / Farm 450	carcasa ambreiaj Briggs&Stratton	PSS550-24b	1
25	piese de schimb motosapa sprint 550h/ 650 L / Farm 450	rulment presiune	PSS550-25	1
26	piese de schimb motosapa sprint 550h/ 650 L / Farm 450	bucsa distantoare	PSS550-26	1
26b	piese de schimb motosapa sprint 550h/ 650 L / Farm 450	bucsa distantoare Briggs&Stratton	PSS550-26b	1
27	piese de schimb motosapa sprint 550h/ 650 L / Farm 450	ax de cuplare	PSS550-27	1
28	piese de schimb motosapa sprint 550h/ 650 L / Farm 450	furca de cuplare	PSS550-28	1
29	piese de schimb motosapa sprint 550h/ 650 L / Farm 450	arc recuperator	PSS550-29	1
30	piese de schimb motosapa sprint 550h/ 650 L / Farm 450	surub	PSS550-30	1
31	piese de schimb motosapa sprint 550h/ 650 L / Farm 450	surub	PSS550-31	2
32	piese de schimb motosapa sprint 550h/ 650 L / Farm 450	manetaa acceleratie	PSS550-32	1

Nr.	Subgrupa	Denumire	Cod intern	Factura comanda
33	piese de schimb motosapa sprint 550h/ 650 L / Farm 450	cablu acceleratie	PSS550-33	1
34	piese de schimb motosapa sprint 550h/ 650 L / Farm 450	corn	PSS550-34	1
35	piese de schimb motosapa sprint 550h/ 650 L / Farm 450	maneta ambreiaj	PSS550-35	1
36	piese de schimb motosapa sprint 550h/ 650 L / Farm 450	cablu ambreiaj	PSS550-36	1
37	piese de schimb motosapa sprint 550h/ 650 L / Farm 450	surub prindere	PSS550-37	1
38	piese de schimb motosapa sprint 550h/ 650 L / Farm 450	saiba grower	PSS550-38	1
39	piese de schimb motosapa sprint 550h/ 650 L / Farm 450	saiba plata	PSS550-39	1
40	piese de schimb motosapa sprint 550h/ 650 L / Farm 450	placa intermediara	PSS550-40	1

Transmisie Motosapa Sprint 550H / 650L / Farm 450

41	piese de schimb motosapa sprint 550h/ 650 L / Farm 450	piulita	PSS550-41	1
42	piese de schimb motosapa sprint 550h/ 650 L / Farm 450	suport coarne	PSS550-42	1
43	piese de schimb motosapa sprint 550h/ 650 L / Farm 450	saiba plata	PSS550-43	4
44	piese de schimb motosapa sprint 550h/ 650 L / Farm 450	surub	PSS550-44	4
45	piese de schimb motosapa sprint 550h/ 650 L / Farm 450	amortizor	PSS550-45	4
46	piese de schimb motosapa sprint 550h/ 650 L / Farm 450	bucsa distantoare	PSS550-46	4
47	piese de schimb motosapa sprint 550h/ 650 L / Farm 450	carcasa intermediara	PSS550-47	1
48	piese de schimb motosapa sprint 550h/ 650 L / Farm 450	surub	PSS550-48	4

Nr.	Subgrupa	Denumire	Cod intern	Factura comanda
49	piese de schimb motosapa sprint 550h/ 650 L / Farm 450	saiba	PSS550-49	4
50	piese de schimb motosapa sprint 550h/ 650 L / Farm 450	saiba	PSS550-50	4
51	piese de schimb motosapa sprint 550h/ 650 L / Farm 450	piulita	PSS550-51	4
52	piese de schimb motosapa sprint 550h/ 650 L / Farm 450	garnitura motor	PSS550-52	1
53	piese de schimb motosapa sprint 550h/ 650 L / Farm 450	aripa	PSS550-53	1
54	piese de schimb motosapa sprint 550h/ 650 L / Farm 450	picior transport	PSS550-54	1
55	piese de schimb motosapa sprint 550h/ 650 L / Farm 450	suport	PSS550-55	1
56	piese de schimb motosapa sprint 550h/ 650 L / Farm 450	surub	PSS550-56	1
57	piese de schimb motosapa sprint 550h/ 650 L / Farm 450	saiba	PSS550-57	2
58	piese de schimb motosapa sprint 550h/ 650 L / Farm 450	piulita	PSS550-58	2
59	piese de schimb motosapa sprint 550h/ 650 L / Farm 450	boltsurub	PSS550-59	2

Transmisie Motosapa Sprint 550H / 650L / Farm 450

60	piese de schimb motosapa sprint 550h/ 650 L / Farm 450	piulitas guranta	PSS550-60	2
61	piese de schimb motosapa sprint 550h/ 650 L / Farm 450	cutit dreapta	PSS550-61	12
62	piese de schimb motosapa sprint 550h/ 650 L / Farm 450	cutit stanga	PSS550-62	12
63	piese de schimb motosapa sprint 550h/ 650 L / Farm 450	manicot fara guler	PSS550-63	4
63A	piese de schimb motosapa sprint 550h/ 650 L / Farm 450	manicot cu guler	PSS550-63A	2
64	piese de schimb motosapa sprint 550h/ 650 L / Farm 450	taler protectie	PSS550-64	2
65	piese de schimb motosapa sprint 550h/ 650 L / Farm 450	motor HONDA 550	PSS550-65	1
66	piese de schimb motosapa sprint 550h/ 650 L / Farm 450	arc	PSS550-66	1
80	piese de schimb motosapa sprint 550h/ 650 L / Farm 450	roti	PSS550-80	2
67	piese de schimb motosapa sprint 550h/ 650 L / Farm 450	manson coarne	PSS550-67	1
68	piese de schimb motosapa sprint 550h/ 650 L / Farm 450	blocator	PSS550-68	1
69	piese de schimb motosapa sprint 550h/ 650 L / Farm 450	piulita M10	PSS550-69	24
70	piese de schimb motosapa sprint 550h/ 650 L / Farm 450	saiba grower 10	PSS550-70	24

Motor Motosapa 550H / Honda GC160

Distributia

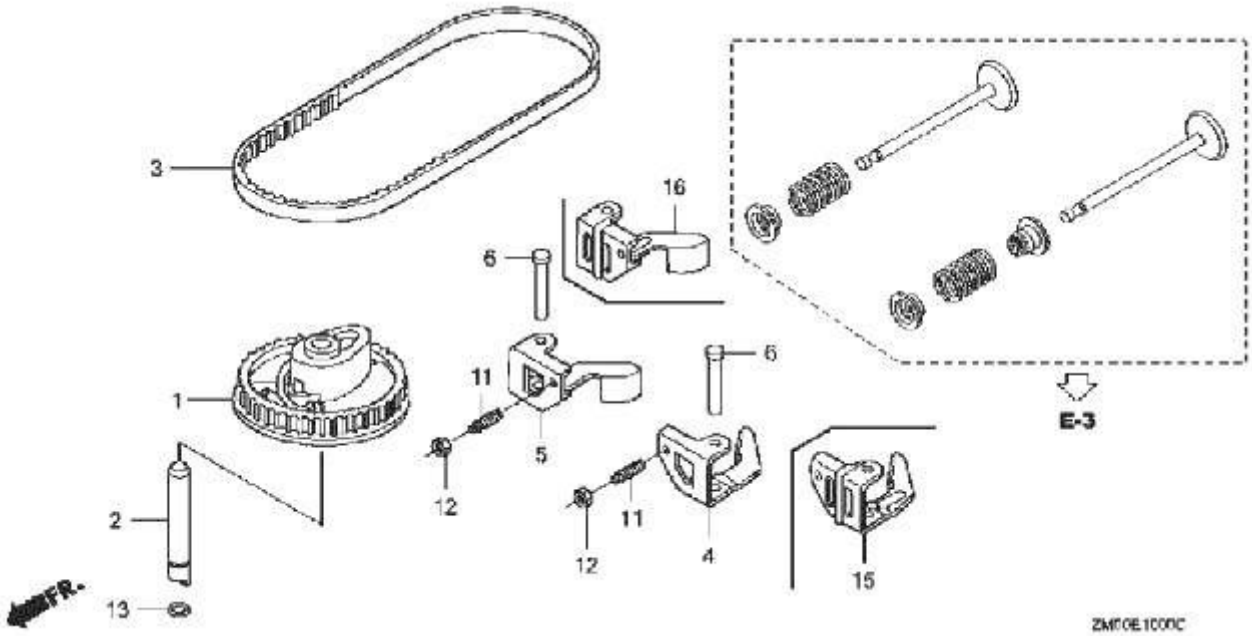

Ref	Codul piesei	Denumirea	GCV160E	Pentru seriile De la	Pana la
001	14320-ZL8-010	PINION CU CAMA (AX CAMA)	1		

Motor Motosapa 550H / Honda GC160

002 14324-ZL8-000	AX SUSTINERE PINION CU CAMA	1
003 14400-ZL8-013	CUREA DISTRIBUTIE	1
006 14461-ZL8-000	AX CULBUTOR	2
011 90012-333-000	SURUB REGLAJ CULBUTOR	2
012 90206-001-000	PIULITA BLOCARE SURUB REGLAJ	2
013 91301-Z0M-003	O-RING, INEL CAUCIUC 6.8X1.9	1
015 14431-Z0J-000	CULBUTOR SUPAPA ADMISIE	1
016 14441-Z0J-000	CULBUTOR SUPAPA EVACUARE	1

Demaror

Motor Motosapa 550H / Honda GC160

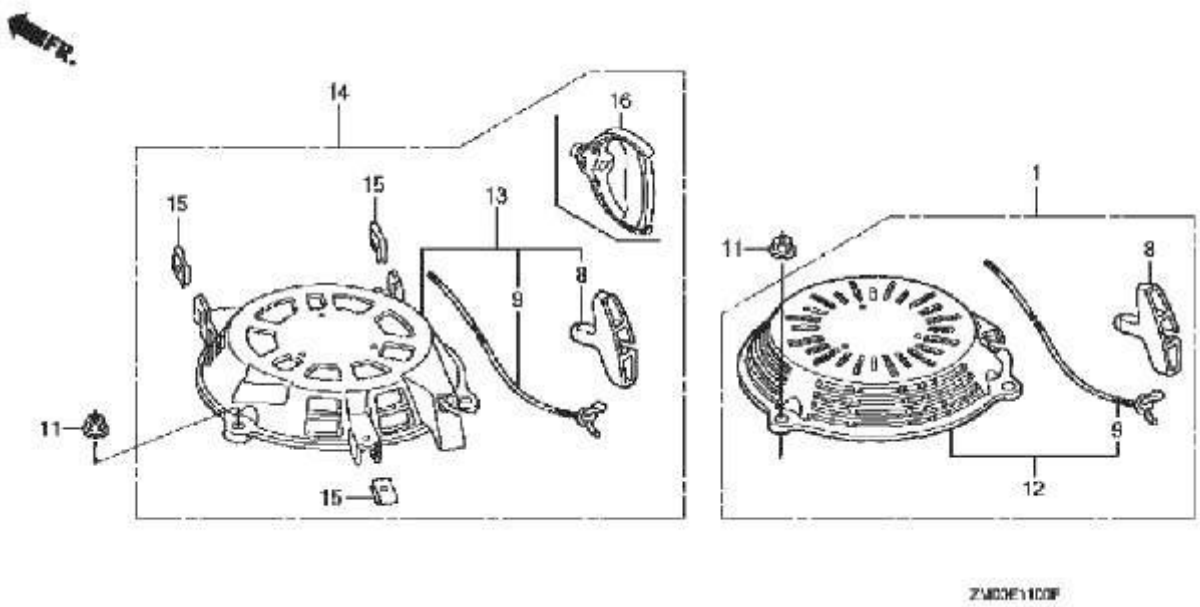

Ref	Codul piesei	Denumirea		Pentru seriile GCV160E De la	Pana la
001	28400-ZM0-023ZA	DEMAROR COMPLET *NH1* - NEGRU	1		
001	28400-ZM0-023ZC	DEMAROR COMPLET *R280* - ROSU	1		
008	28461-ZL8-003	MANER DEMAROR	1		
009	28462-ZL8-003	SFOARA DEMAROR	1		
011	90201-ZM0-000	PIULITA 6 MM	3		

Motor Motosapa 550H / Honda GC160

Carcasa ventilator

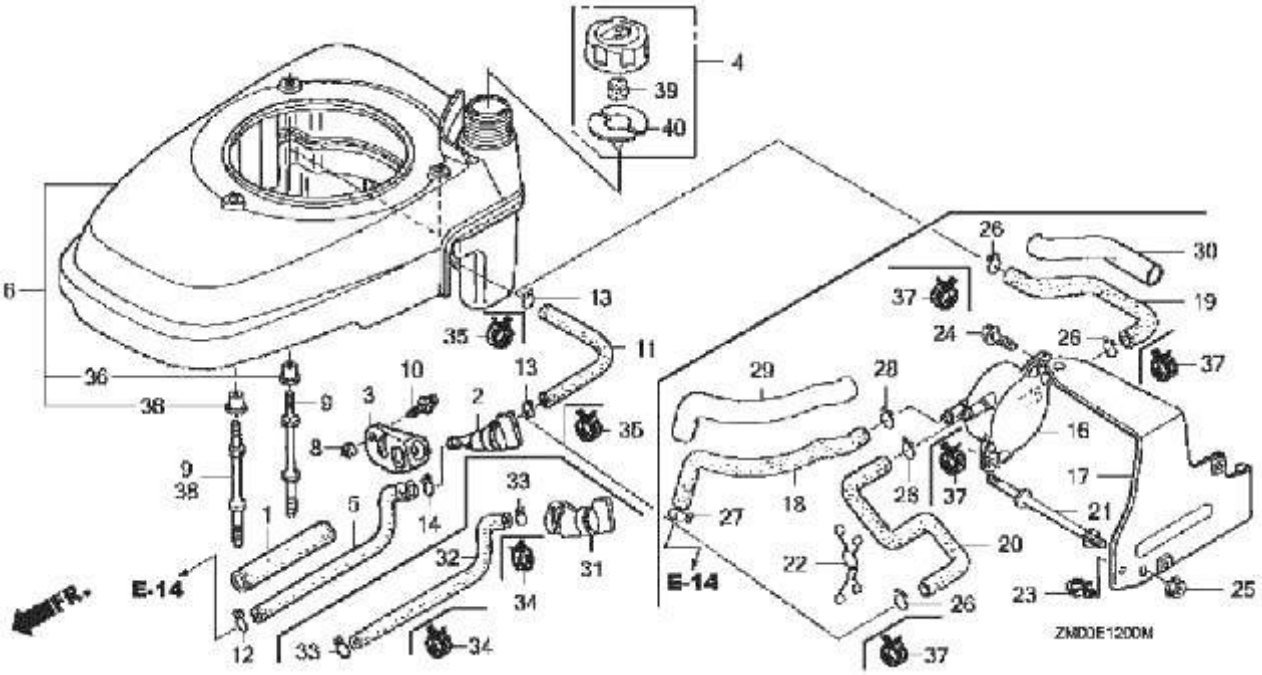

Ref 001	Codul piesei	Denumirea	GCV160E	Pentru seriile	
				De la	Pana la
	16854-ZH8-000	PROTECTIE FURTUN ALIMENTARE (107MM)	1		

Motor Motosapa 550H / Honda GC160

002	16950-ZG9-M03	ROBINET COMBUSTIBIL	1		-1197181
003	16956-ZG9-M00	SUPORT ROBINET COMBUSTIBIL	1		-1197181
004	17620-Z0M-000	BUSON REZERVOR COMPLET	1		
005	17702-ZM0-000	FURTUN ALIMENTARE	1		-1197181
006	19610-Z1L-000ZA	PROTECTIE VENTILATOR COMPLET *NH1*-NEGRU	1	1215356-	
006	19610-Z1L-000ZB	PROTECTIE VENTILATOR COMPLET *R280*-ROSU	1	1215356-	
006	19610-ZM0-010ZA	PROTECTIE VENTILATOR COMPLET *NH1*-NEGRU	1		-1215355
006	19610-ZM0-010ZD	PROTECTIE VENTILATOR COMPLET *R280*-ROSU	1		-1215355
008	33609-GK4-620	COLIER	1		
009	90043-ZL8-000	PREZON (H=42.5MM)	3		
010	93891-0501008	SURUB 5X10	1		
011	95001-5515040	FURTUN ALIMENTARE 5.3X150(95001-55001-60M)	1		
012	95002-02080	COLIER FURTUN ALIMENTARE (B8)	1		-1197181
013	95002-02100	COLIER FURTUN ALIMENTARE (B10)	2		
014	95002-50000	COLIER FURTUN ALIMENTARE (C9)	1		-1197181
031	16950-ZM0-003	ROBINET COMBUSTIBIL	1	1197182-	
032	17702-ZM0-800	FURTUN ALIMENTARE	1	1197182-	
033	95002-02080	COLIER FURTUN ALIMENTARE (B8)	2	1197182-	
036	19619-ZL8-300	GHIDAJ FIXARE CARCASA VENTILATOR	3		
039	17622-888-010	BURETE AERISIRE BUSON	1		

Motor Motosapa 550H / Honda GC160

040	17624-ZE7-000	PLACUTA BUSON REZERVOR	1

Carburatorul

Motor Motosapa 550H / Honda GC160

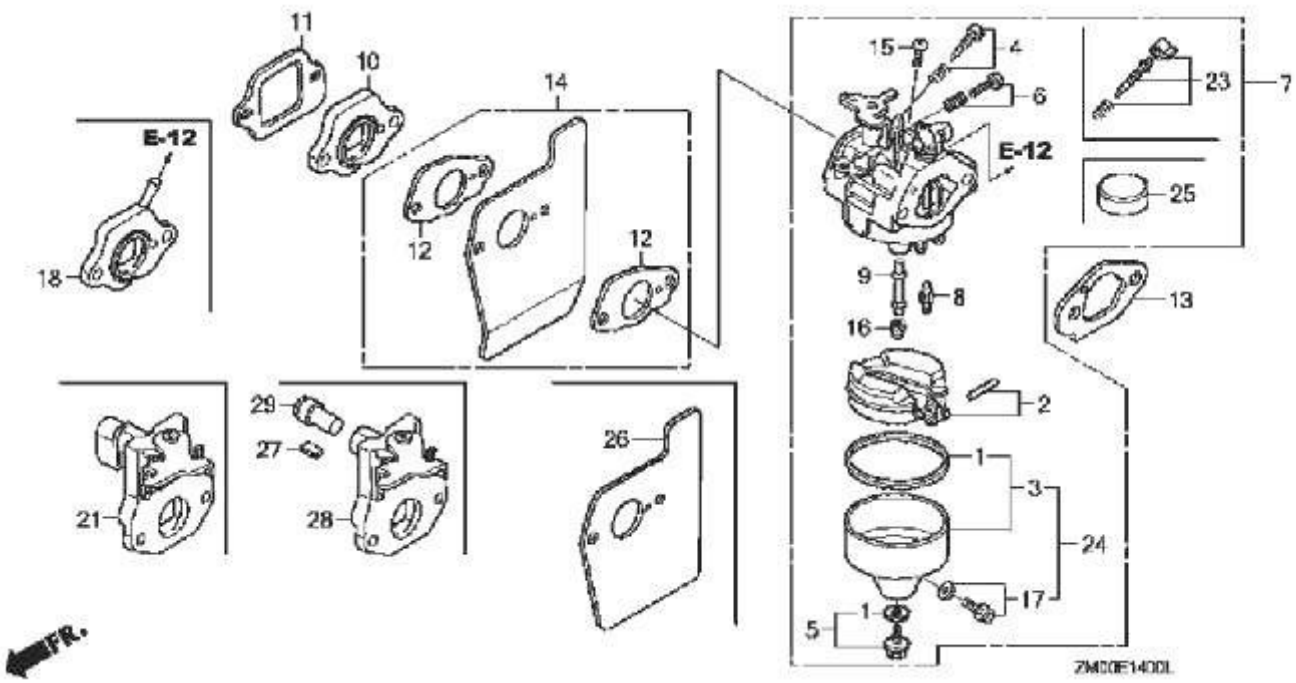

Ref **Codul piesei**	**Denumirea**	**GCV160E**	**Pentru seriile**	
			De la	**Pana la**
001 16010-883-015	SET ETANSARE CAMERA NIVEL CONSTANT	1		
002 16013-ZL1-003	SET PLUTITOR	1		
003 16015-Z0L-881	SET CAMERA DE NIVEL COSTANT	1	BB62W B-	
005 16028-ZE0-005	SET SURUB	1		
006 16029-ZG0-901	SURUB ACCELERATIE CU ARC	1		

Motor Motosapa 550H / Honda GC160

007 16100-Z0L-003	CARBURATOR COMPLET (BB62W A)	1	2198733-	
007 16100-ZM0-803	CARBURATOR COMPLET (BB62B D)	1		-1524971
007 16100-ZM0-804	CARBURATOR COMPLET (BB62B E)	1	1524972-	-2198732
008 16155-ZM0-003	CUI POANTO	1		-BB62B D
008 16155-ZM0-013	CUI POANTO	1	BB62B E-	
009 16166-ZM0-003	JICLOR PRINCIPAL	1		
010 16211-ZL8-000	DISTANTIER CARBURATOR, EBONITA	1		
011 16212-ZL8-000	GARNITURA CARBURATOR	1		
012 16221-883-800	GARNITURA CARBURATOR	2		-2441644
013 16228-ZL8-000	GARNITURA CARBURATOR	1		
014 19650-ZM0-000	GHIDAJ DE AER	1		-2441644
015 93500-050061H	SURUB 5X6	1		
016 99101-1240600	JICLOR PRINCIPAL #60	(1)		
016 99101-1240620	JICLOR PRINCIPAL #62	(1)		
016 99101-1240650	JICLOR PRINCIPAL #65	1		
017 16024-ZE1-811	SET SURUB DRENAJ	1		-BB62W A
023 16016-ZG0-W00	SET JICLOR RELANTI	1		
024 16015-887-782	SET CAMERA NIVEL CONSTANT	1		-BB62W A
026 19651-Z0L-000	GHIDAJ AER	1	2441645-	

Filtrul de aer

Motor Motosapa 550H / Honda GC160

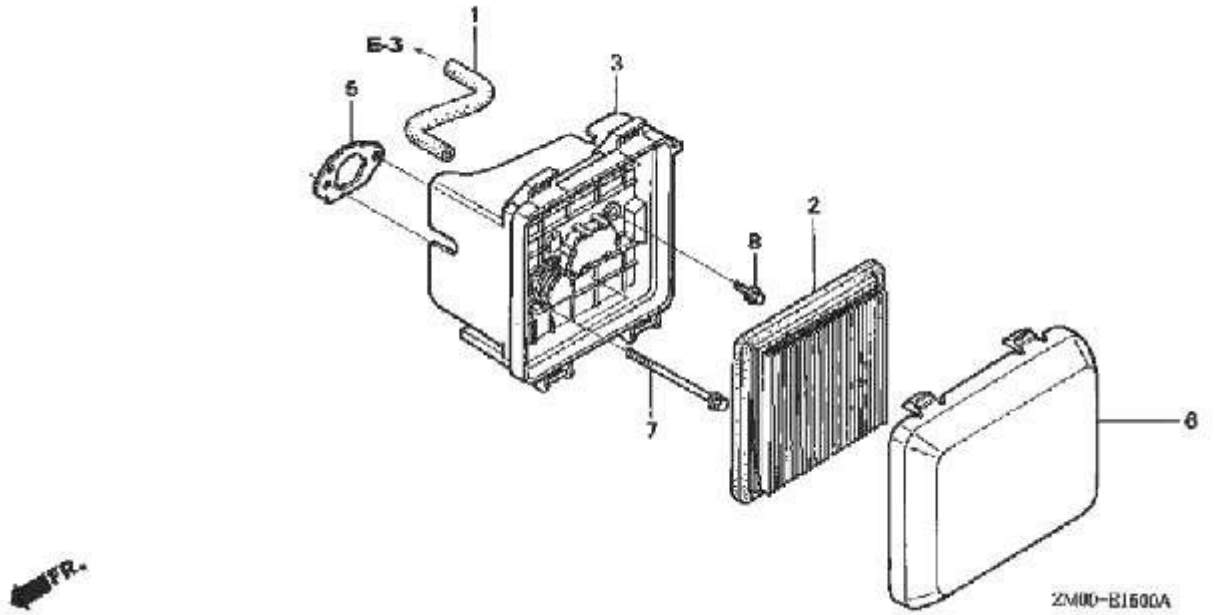

Ref	Codul piesei	Denumirea		Pentru seriile GCV160E De la	Pana la
001	15721-ZM0-000	FURTUN VENTILATIE MOTOR	1		
002	17211-ZL8-023	FILTRU DE AER	1		
003	17220-ZM0-000	CARCASA FILTRU DE AER	1		-2441541
003	17220-ZM0-010	CARCASA FILTRU DE AER	1	2441542-	
005	17228-ZM0-000	GARNITURA FILTRU DE AER	1		
006	17231-Z0L-030	CAPAC FILTRU DE AER	1		

Motor Motosapa 550H / Honda GC160

007	90003-ZM0-000	SURUB PRINDERE CARCASA 6X86	2		-2441644
007	90003-ZM0-010	SURUB PRINDERE CARCASA 6X85	2	2441645-	
008	95701-0601408	SURUB 6X14	1		-2441541

Toba esapament

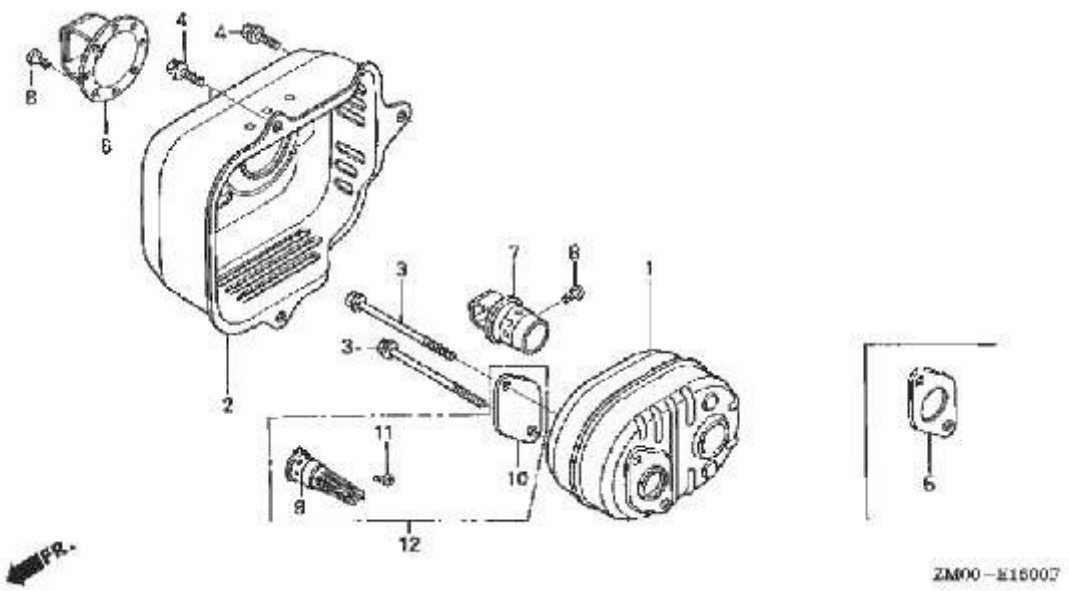

Motor Motosapa 550H / Honda GC160

Ref	Codul piesei	Denumirea	GCV160E	Pentru seriile De la	Pentru seriile Pana la
001	18310-ZM0-000	TOBA ESAPAMENT COMPLETA	1		
002	18321-ZL8-000	DEFLECTOR DE CALDURA	1		
003	90004-ZL8-000	SURUB FIXARE TOBA ESAPAMENT 6X79	2		
004	90013-883-000	SURUB FIXARE TOBA ESAPAMENT 6X12	3		
005	18381-ZL8-305	GARNITURA ESAPAMENT	(1)		
006	18348-ZL8-000	FLANSA DIRIJARE GAZE DE EVACUARE	1		
007	18430-ZL8-000	GHIDAJ EVACUARE GAZE ARSE	1		
008	90055-ZE1-000	SURUB 4X6	4		

Volanta

Motor Motosapa 550H / Honda GC160

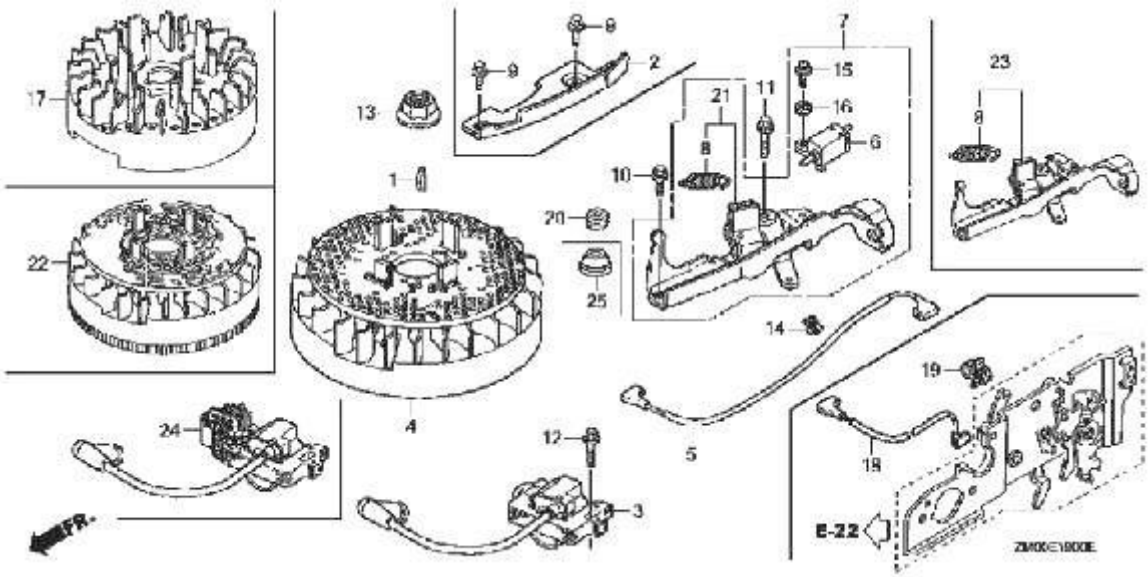

Ref **Codul piesei**	**Denumirea**	**GCV160E**	**Pentru seriile**	
			De la	**Pana la**
001 13331-357-000	PANA VOLANTA 25X 18	1		
002 19612-ZM0-J20	PLACA	1		
003 30500-ZL8-004	BOBINA PORNIRE	1		-2250209
003 30500-ZL8-014	BOBINA PORNIRE	1	2250210-	
009 90013-883-000	SURUB 6X12 (CT200)	2		
012 90022-888-010	SURUB 6X20 (CT200)	1		
013 90201-878-003	PIULITA FIXARE VOLA NTA 14MM	1		
017 31110-ZL8-004	VOLANTA COMPLETA	1		

Motor Motosapa 550H / Honda GC160

018 32195-ZM0-800	CABLU STOP	1
019 90681-959-003	COLIER PLASTIC NEGRU	1

Placa control

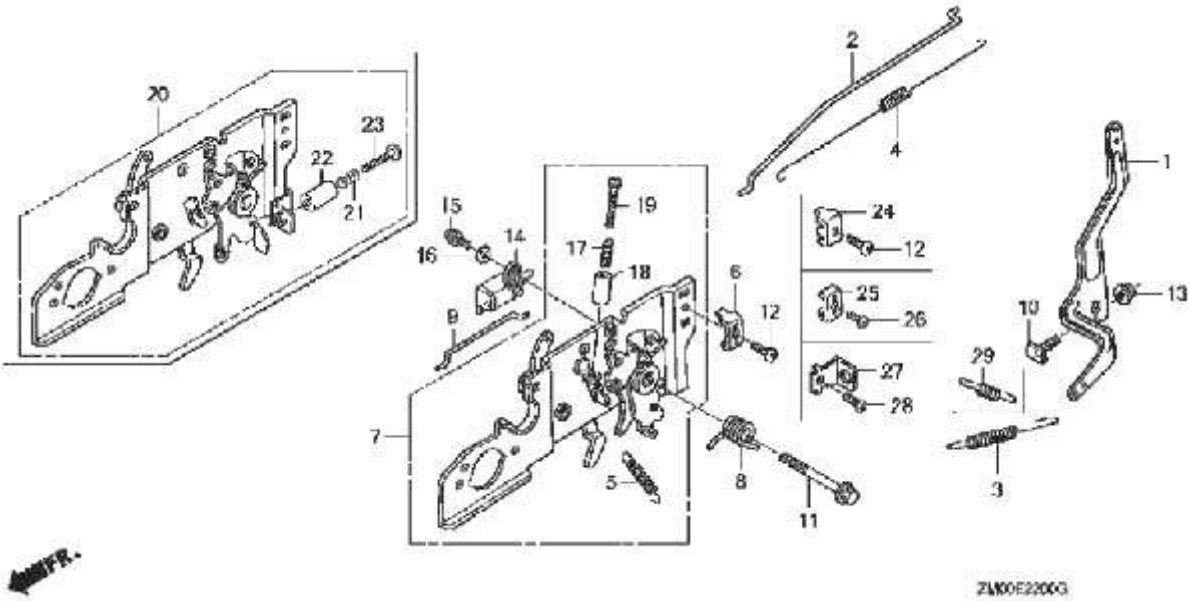

Motor Motosapa 550H / Honda GC160

Ref	Codul piesei	Denumirea	GCV160E	Pentru seriile Da la	Pentru seriile Pana la
001	16551-ZM0-010	BRAT REGULATOR	1		
002	16555-ZM0-000	TIJA REGULATOR	1		
003	16561-Z1L-870	ARC REGULATOR	1		
004	16562-ZM0-000	ARC REVENIRE ACCELERATIE	1		
005	16576-ZE7-300	ARC PARGHIE	1		
006	16576-891-000	PLACA FIXARE CABLU	1		-1239887
007	16580-ZM0-881	PLACA CONTROL COMPLETA	1		-2312686
007	16580-ZM0-882	PLACA CONTROL COMPLETA	1	2312687-	
008	16593-ZM0-000	ARC REVENIRE PARGHIE ACCELERATIE	1		
009	16674-ZM0-000	AX ACTIONARE SOC	1		
010	90015-ZE5-010	SURUB FIXARE BRAT REGULATOR	1		
011	90016-ZM0-000	SURUB FIXARE PLACA CONTROL 6X45	1		
012	93500-050160A	SURUB FIXARE 5X16	1		
013	94050-06000	PIULITA 6MM	1		
014	35120-ZL8-003	INTRERUPATOR MOTOR	1		
015	93892-0401200	SURUB 4X12	1		
016	94103-04000	SAIBA 4MM	1		
017	16584-883-300	ARC	1		
018	16599-ZG1-M10	GULER OPRITOR	1		
019	90016-ZE7-W00	SURUB 5X28	1		
024	16617-VG3-000	PLACUTA FIXARE CABLU	1	1239888-	

Motor Motosapa 550H / Honda GC160

Etichete / embleme

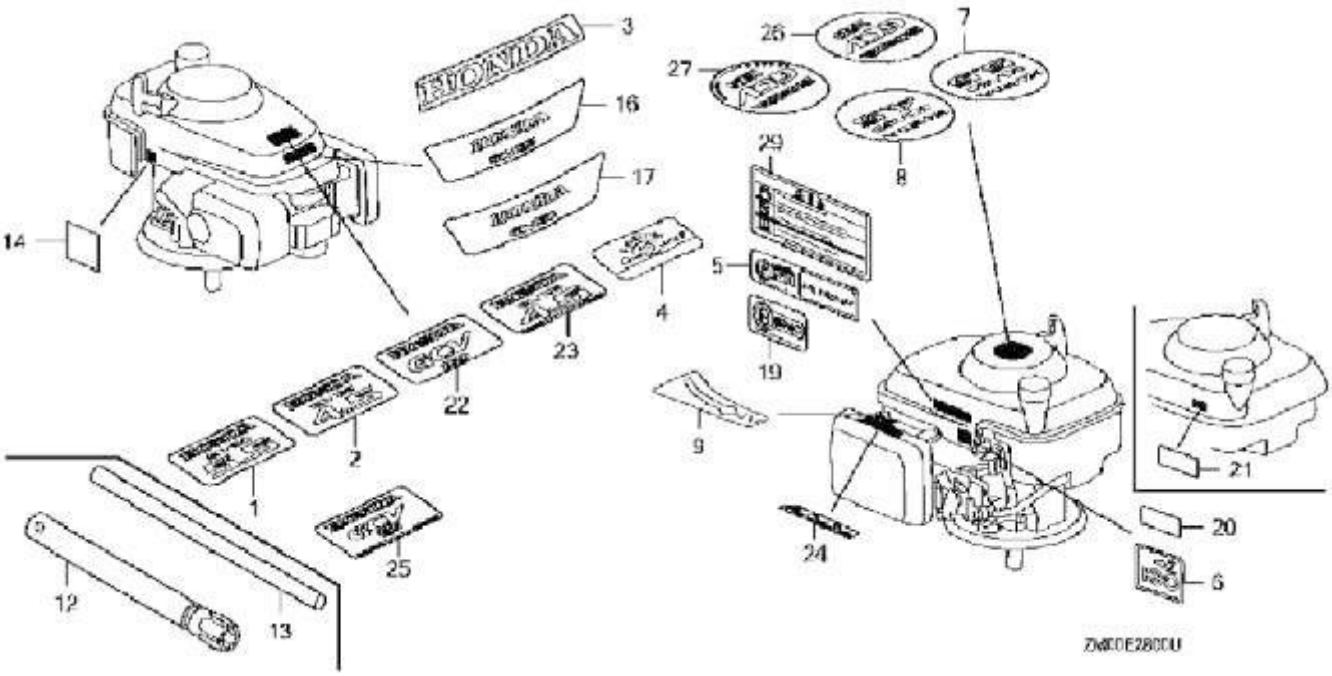

Motor Motosapa 550H / Honda GC160

Ref	Codul piesei	Denumirea	GCV160E	Pentru seriile De la	Pentru seriile Pana la
001	87101-ZM0-010	EMBLEMA (GCV160 5.5)	1		-2178057
001	87101-ZM0-800	EMBLEMA (GCV160 5.5)	1	2178058-	-2189259
019	87135-ZE2-020	ETICHETA (15.5X27.5)	1		-1423175
020	87114-ZH7-840	ETICHETA	1	1739042-	
022	87101-ZM0-801	EMBLEMA (GCV160)	1	2189260-	

Blocul motor

Motor Motosapa 550H / Honda GC160

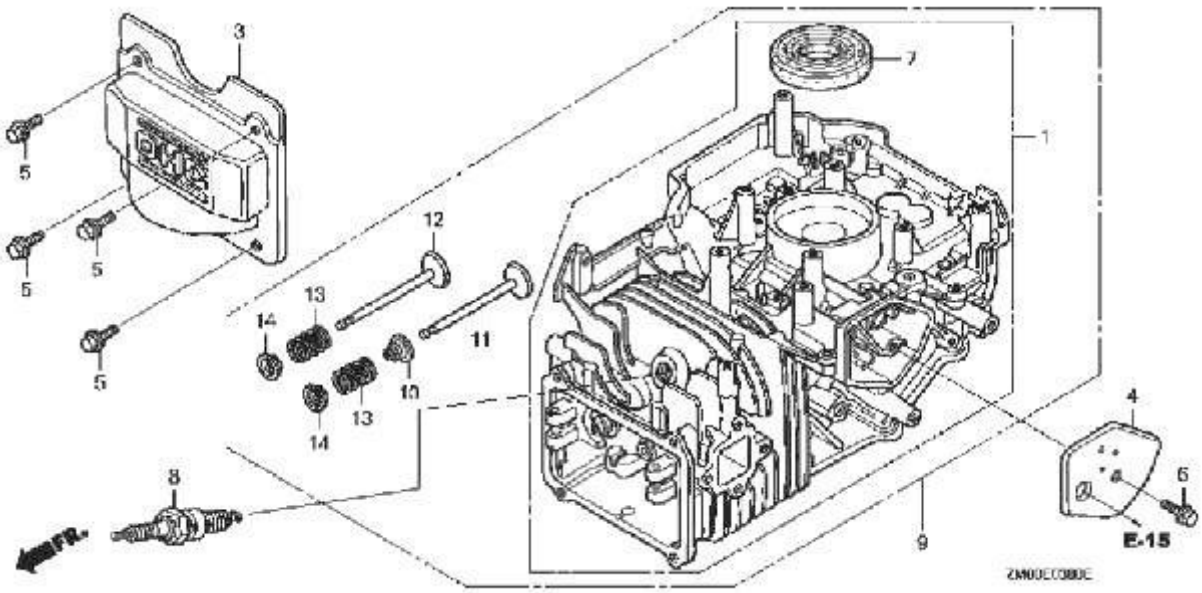

Ref	Codul piesei	Denumirea	GCV160E	Pentru seriile De la	Pana la
003	12311-ZL8-000	CAPAC CULBUTORI	1		
004	12355-ZL8-000	CAPAC VENTILARE MOTOR	1		
005	90013-883-000	SURUB CAPAC CULBUTORI 6X12	4		
006	90014-952-000	SURUB CAPAC VENTILATIE 6X14	1		
007	91201-ZL8-003	SIMERING ETANSARE 25.4X62X6	1		
008	98079-55846	BUJIE (BPR5ES) (NGK)	1	2218978-	
008	98079-56846	BUJIE (BPR6ES) (NGK)	1		-2218977

Motor Motosapa 550H / Honda GC160

009	12000-ZL8-425 BLOC MOTOR	1
010	12209-ZM0-003 SIMERING SUPAPA ADMISIE	1
011	14711-Z0J-000 SUPAPA ADMISIE	1
012	14721-ZL8-000 SUPAPA EVACUARE	1
013	14751-ZL8-000 ARC SUPAPA	2
014	14771-ZE1-000 SIGURANTA SUPAPA	2

Capac motor inferior

Motor Motosapa 550H / Honda GC160

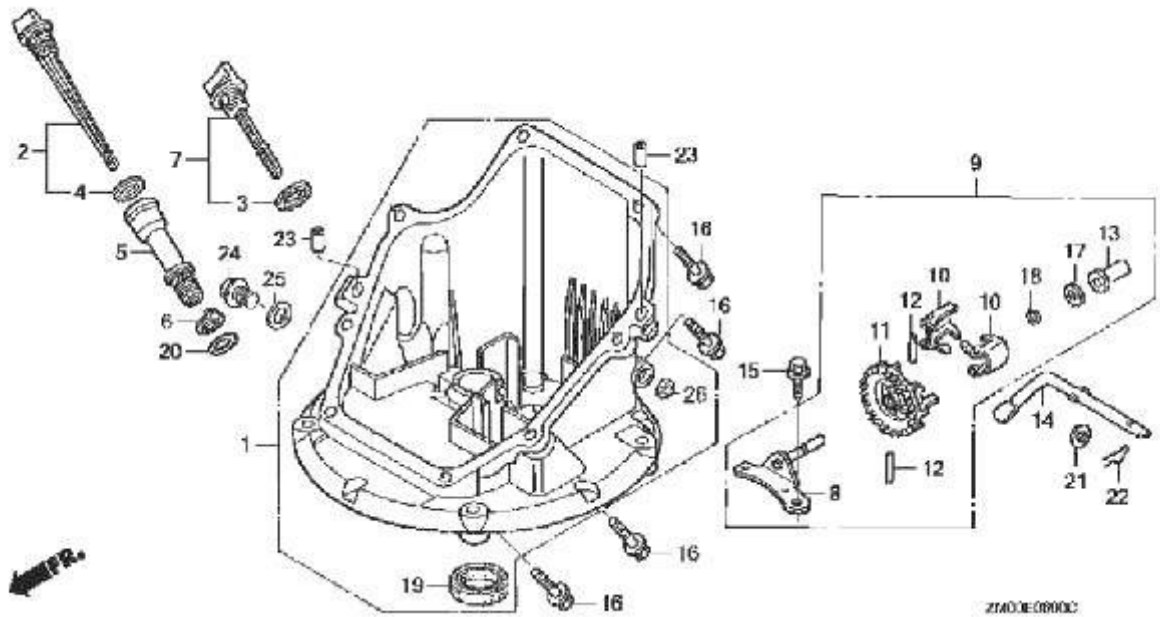

Ref	Codul piesei	Denumirea	GCV160E	Pentru seriile De la	Pentru seriile Pana la
001	11300-ZM0-405	CAPAC INFERIOR COMPLET	1		
002	15650-Z0M-800	JOJA NIVEL ULEI MOTOR	1		
004	15625-ZE6-000	INEL CAUCIUC JOJA	1		
005	15631-ZM0-000	SUPORT JOJA ULEI	1		
006	15639-ZM0-000	SAIBA BLOCAJ SUPORT JOJA	1		
008	16508-ZM0-010	AX FIXARE REGULATOR	1		
009	16510-ZM0-010	REGULATOR TURATIE COMPL ET	1		

Motor Motosapa 550H / Honda GC160

010 16511-ZL8-000	CONTRAGREUTATI REGULATOR	2
011 16512-ZM0-000	SUPORT CONTRAGREUTATI	1
012 16513-ZE1-000	SIGURANTA CONTRAGREUTATI	2
013 16531-ZE1-000	PISTONAS, REGULATOR	1
014 16541-ZM0-000	AX REGULATOR	1
015 90014-952-000	SURUB 6X14 (CT200)	1
016 90121-952-000	SURUB 6X25 (CT200)	8
017 90451-ZE1-000	SAIBA 6MM	1
018 90602-ZE1-000	SIGURANTA SUPORT REGULATOR	1
019 91202-ZL8-003	SIMERING ETANSARE 28X41.25X6	1
020 91303-Z0M-003	O-RING, INEL ETANSARE 14.8X2.4	1
021 94101-06800	SAIBA DREAPTA 6MM	1
022 94251-08000	SIGURANTA BLOCARE 8MM	1
023 94301-08200	BOLT GHIDAJ 8X20	2

Arborele cotit

Motor Motosapa 550H / Honda GC160

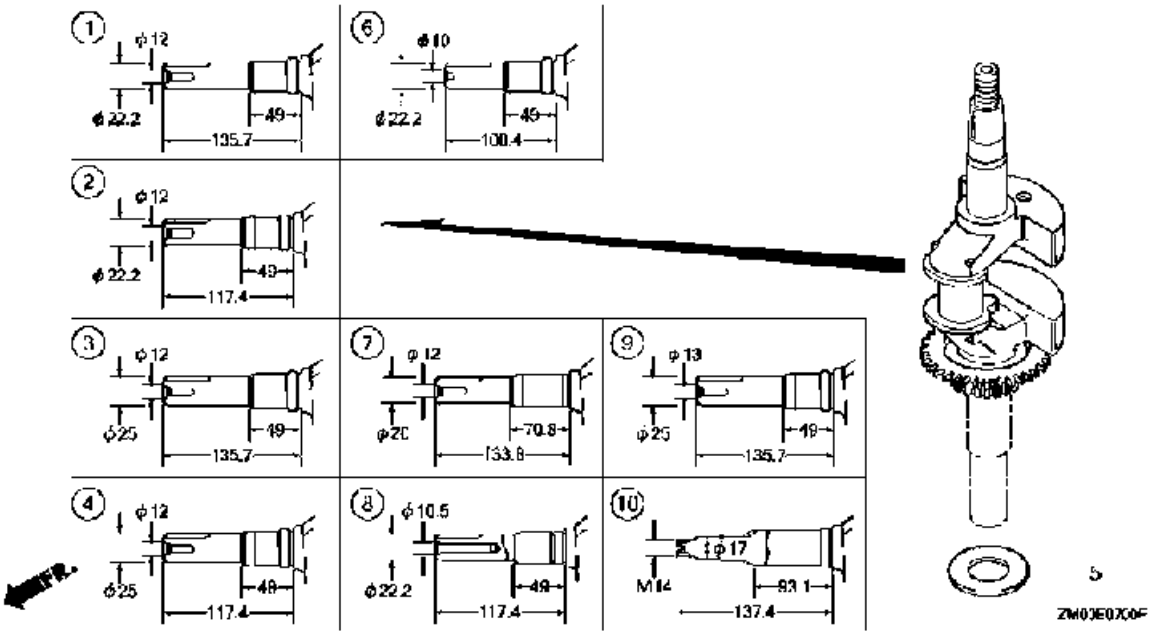

Ref	Codul piesei	Denumirea	GCV160E	Pentru seriile De la	Pentru seriile Pana la
	002 13310-ZM0-600	ARBORE MOTOR	1		
	005 90402-ZL8-000	SAIBA ARBORE MOTOR	1		

Piston / Biela

Motor Motosapa 550H / Honda GC160

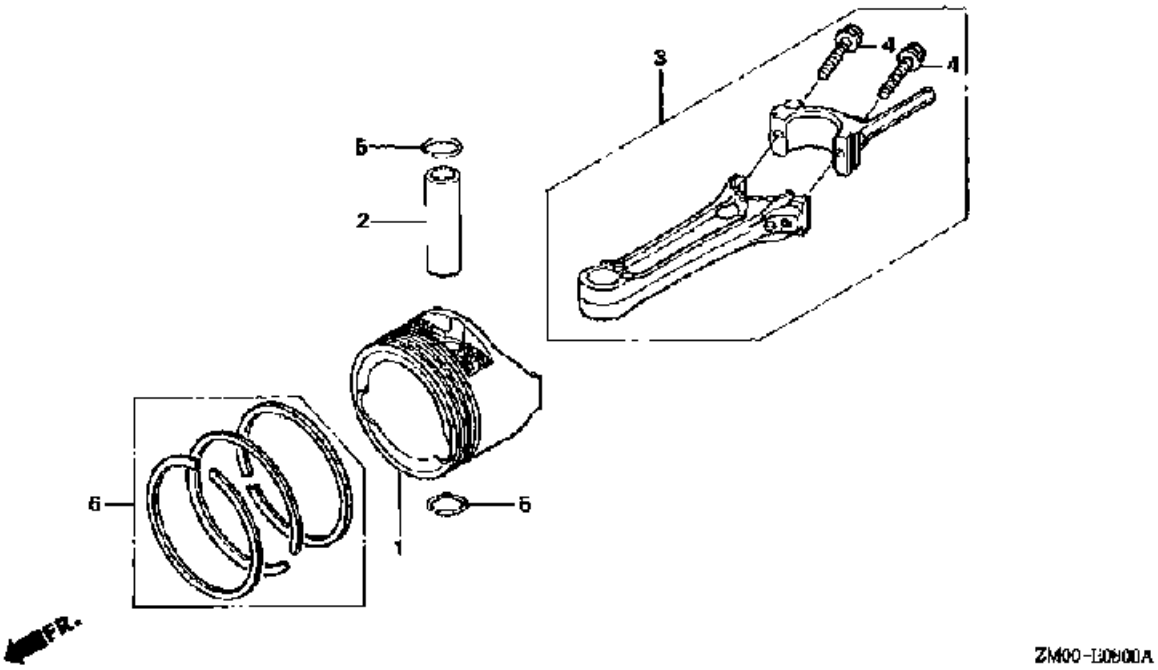

Ref	Codul piesei	Denumirea	GCV160E	Pentru seriile De la	Pana la
001	13101-Z2A-000	PISTON	1	2033973-	-2033978
001	13101-Z2A-010	PISTON	1	2033979-	
001	13101-ZL8-000	PISTON	1		-2033972
002	13111-ZE0-000	BOLT PISTON	1		
003	13200-ZL8-000	BIELA COMPLETA	1		
004	90001-ZE1-000	SURUB CAPAC BIELA	2		

Motor Motosapa 550H / Honda GC160

005	90551-ZE0-000	SIGURANTA BOLT PISTON 13MM	2		
006	13010-Z0L-003	SET SEGMENTI (STD.)(RIKEN)	1	2033973-	-2033978
006	13010-Z0L-004	SET SEGMENTI (STD.)(TEIKOKU)	1	2033973-	-2033978
006	13010-Z0L-014	SET SEGMENTI (STD.)(TEIKOKU)	1	2033979-	
006	13010-ZL8-003	SET SEGMENTI (STD.) (RIKEN)	1		-2033972
006	13010-ZL8-024	SET SEGMENTI (STD.) (TEIKOKU)	1		-2033972

Transmisie Motosapa Curea Gradinar A1

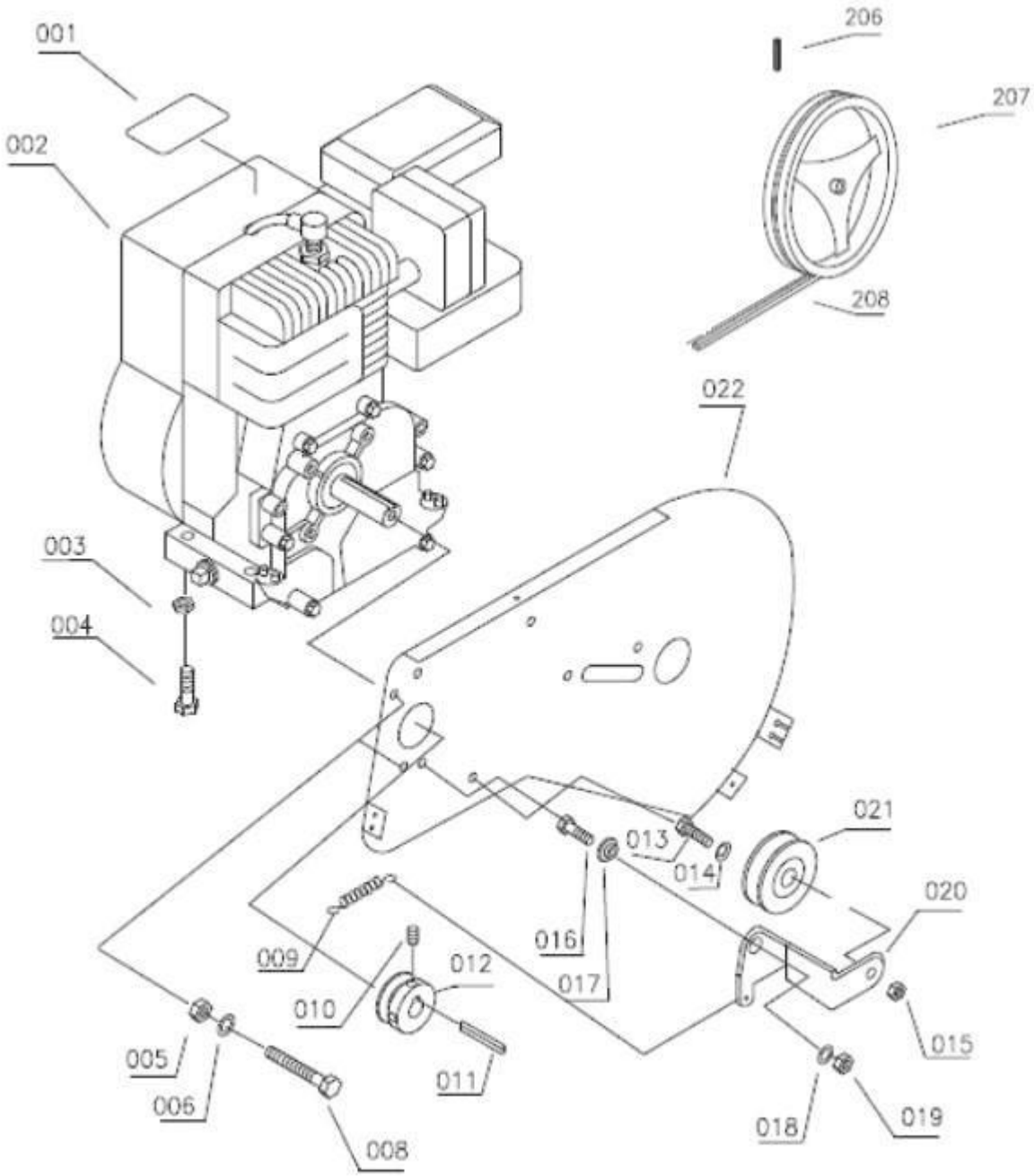

Nr.	Subgrupa	Denumire	Cod intern	Factor comanda

Transmisie Motosapa Curea Gradinar A1

1	piese de schimb motosapa gradinara1	Eticheta	800000	1
2	piese de schimb motosapa gradinara1	Motor	806001	1
3	piese de schimb motosapa gradinara1	Piulita	801022	4
4	piese de schimb motosapa gradinara1	Surub	801003	4
5	piese de schimb motosapa gradinara1	Piulita	801037	2
6	piese de schimb motosapa gradinara1	Saiba	801037	1
8	piese de schimb motosapa gradinara1	Surub	801006	2
9	piese de schimb motosapa gradinara1	Arc	801070	1
10	piese de schimb motosapa gradinara1	Surub fix	801018	1
11	piese de schimb motosapa gradinara1	Pana	801065	1
12	piese de schimb motosapa gradinara1	Fulie	807010	1
13	piese de schimb motosapa gradinara1	Surub	801016	1
14	piese de schimb motosapa gradinara1	Saiba	801070	1
15	piese de schimb motosapa gradinara1	Piulita	801027	1
16	piese de schimb motosapa gradinara1	Surub	801005	1
17	piese de schimb motosapa gradinara1	Saiba ghidaj	804003	1
18	piese de schimb motosapa gradinara1	Saiba	801054	1
19	piese de schimb motosapa gradinara1	Piulita	801024	1
20	piese de schimb motosapa gradinara1	Brida	802028	1
21	piese de schimb motosapa gradinara1	Rola	804024	1
22	piese de schimb motosapa gradinara1	Aparatoare	802026	1
206	piese de schimb motosapa gradinara1	Bolt	801050	1
207	piese de schimb motosapa gradinara1	Fulie	804007	1

Transmisie Motosapa Curea Gradinar A1

208	piese de schimb motosapa gradinara1	Curea	807006	1

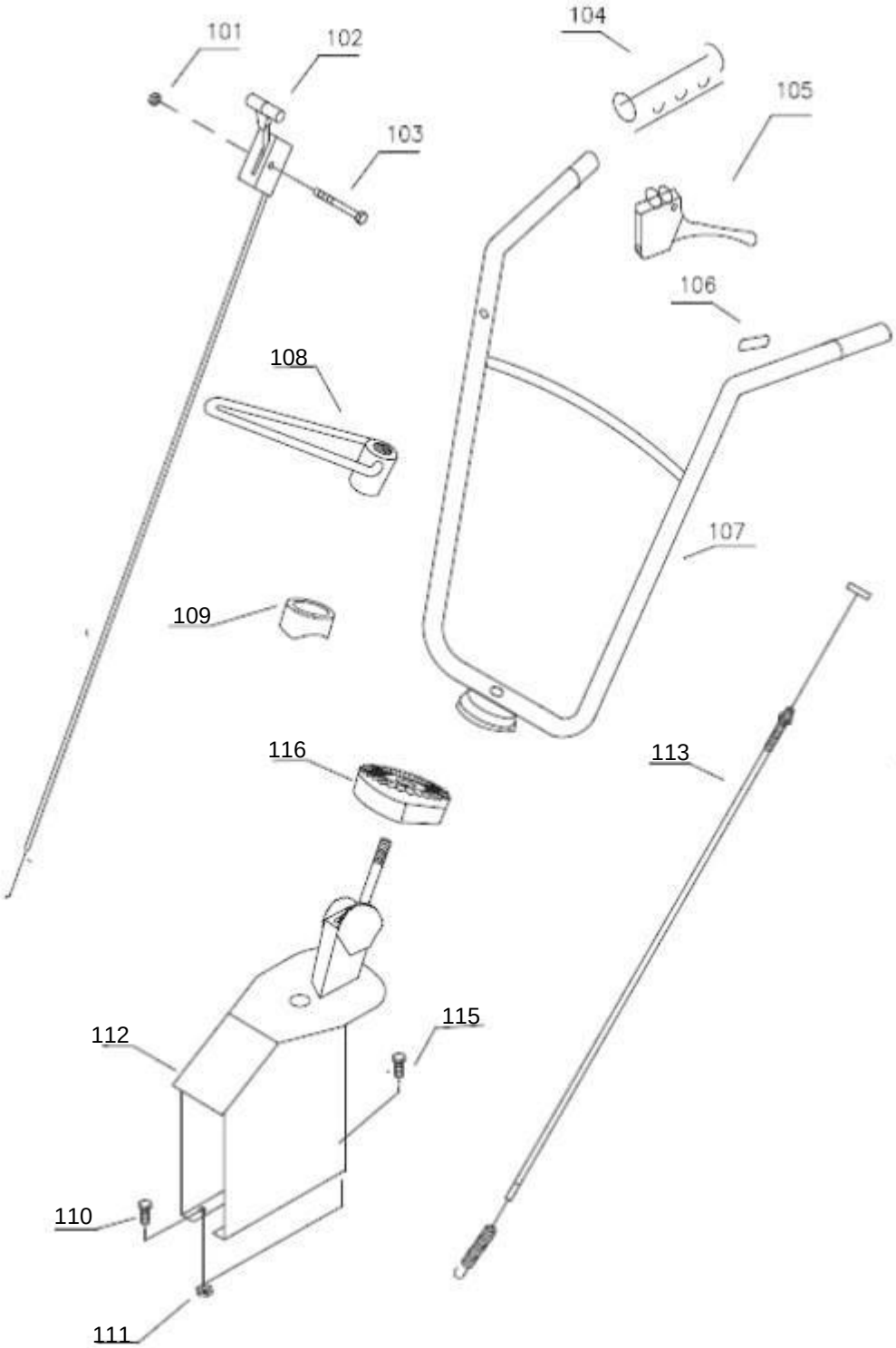

Transmisie Motosapa Curea Gradinar A1

Nr.	Subgrupa	Denumire	Cod intern	Factor comanda
101	piese de schimb motosapa gradinara1	Piulita	801072	1
102	piese de schimb motosapa gradinara1	Maneta acceleratie	804021	1
103	piese de schimb motosapa gradinara1	Surub	801015	1
104	piese de schimb motosapa gradinara1	Manson coarne	804020	2
105	piese de schimb motosapa gradinara1	Ansamblu maneta	805005	1
106	piese de schimb motosapa gradinara1	Eticheta	811003	2
107	piese de schimb motosapa gradinara1	Coarne	808006	1
108	piese de schimb motosapa gradinara1	Piulita strangere	801031	1
109	piese de schimb motosapa gradinara1	Saiba ghidaj	801063	1
110	piese de schimb motosapa gradinara1	Surub	801075	2
111	piese de schimb motosapa gradinara1	Piulita	801024	4
112	piese de schimb motosapa gradinara1	Suport coarne	803012	1
113	piese de schimb motosapa gradinara1	Cablu	807003	1
115	piese de schimb motosapa gradinara1	Surub	801073	2
116	piese de schimb motosapa gradinara1	Placa	805004	1

Transmisie Motosapa Curea Gradinar A1

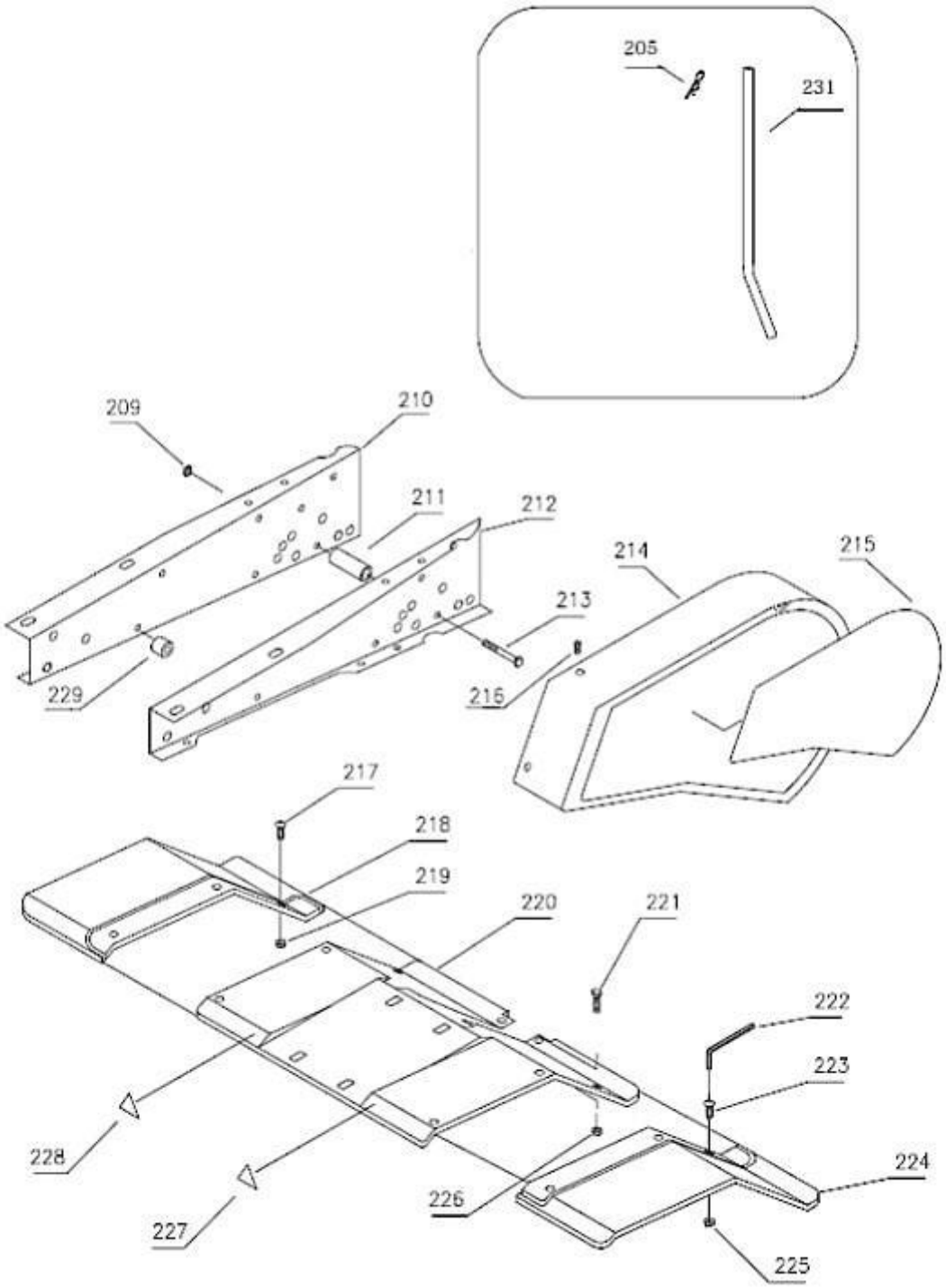

Nr.	Subgrupa	Denumire	Cod intern	Factor comanda

Transmisie Motosapa Curea Gradinar A1

205	piese de schimb motosapa gradinara1	Siguranta	801040	1
209	piese de schimb motosapa gradinara1	Piulita	801022	8
210	piese de schimb motosapa gradinara1	Carcasa	802010	1
211	piese de schimb motosapa gradinara1	Bucsa	801036	2
212	piese de schimb motosapa gradinara1	Carcasa	802009	1
213	piese de schimb motosapa gradinara1	Surub	801003	6
214	piese de schimb motosapa gradinara1	Aparatoare	804019	1
215	piese de schimb motosapa gradinara1	Eticheta	811004	1
216	piese de schimb motosapa gradinara1	Surub	801002	3
217	piese de schimb motosapa gradinara1	Surub	801002	3
218	piese de schimb motosapa gradinara1	Aparatoare	804013	1
219	piese de schimb motosapa gradinara1	Piulita	801021	3
220	piese de schimb motosapa gradinara1	Aparatoare	802008	1
221	piese de schimb motosapa gradinara1	Surub	801073	2
222	piese de schimb motosapa gradinara1	Cheie	8008004	1
223	piese de schimb motosapa gradinara1	Surub	8003133	3
224	piese de schimb motosapa gradinara1	Aparatoare	8008004	1
225	piese de schimb motosapa gradinara1	Piulita	8003134	3
226	piese de schimb motosapa gradinara1	Piulita	801024	2
227	piese de schimb motosapa gradinara1	Aparatoare	811005	1
228	piese de schimb motosapa gradinara1	Aparatoare	811005	1
229	piese de schimb motosapa gradinara1	Bucsa	801035	8
231	piese de schimb motosapa gradinara1	Picior	808012	1

Transmisie Motosapa Curea Gradinar A1

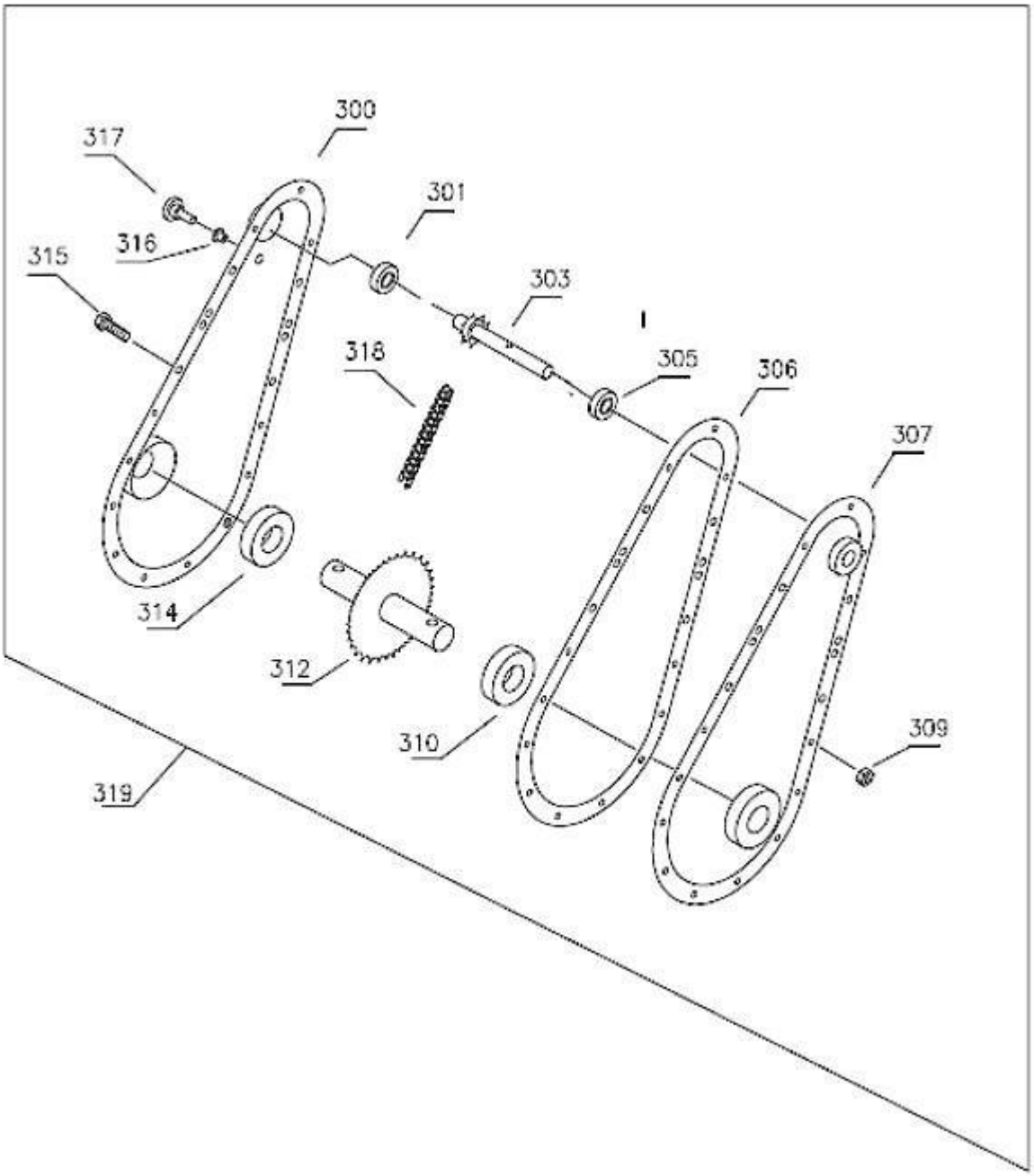

Nr.	Subgrupa	Denumire	Cod intern	Factor comanda
300	piese de schimb motosapa gradinara1	Semicarter dreapta	802003	1
301	piese de schimb motosapa gradinara1	Rulment	801069	1

Transmisie Motosapa Curea Gradinar A1

303	piese de schimb motosapa gradinara1	Ax cu pinion	802001	1
305	piese de schimb motosapa gradinara1	Rulment	801069	1
306	piese de schimb motosapa gradinara1	Garnitura	807001	1
307	piese de schimb motosapa gradinara1	Semicarter stanga	802004	1
309	piese de schimb motosapa gradinara1	Piulita	801023	16
310	piese de schimb motosapa gradinara1	Rulment	801068	1
312	piese de schimb motosapa gradinara1	Ax cu pinion	801001	1
314	piese de schimb motosapa gradinara1	Rulment	801068	1
315	piese de schimb motosapa gradinara1	Surub	802042	16
316	piese de schimb motosapa gradinara1	Bucsa	802047	1
317	piese de schimb motosapa gradinara1	Buson	802047	1
318	piese de schimb motosapa gradinara1	Lant	803011	1
319	piese de schimb motosapa gradinara1	Ansamblu reductor	802002	1

Ansamblu freze Gradinar A1

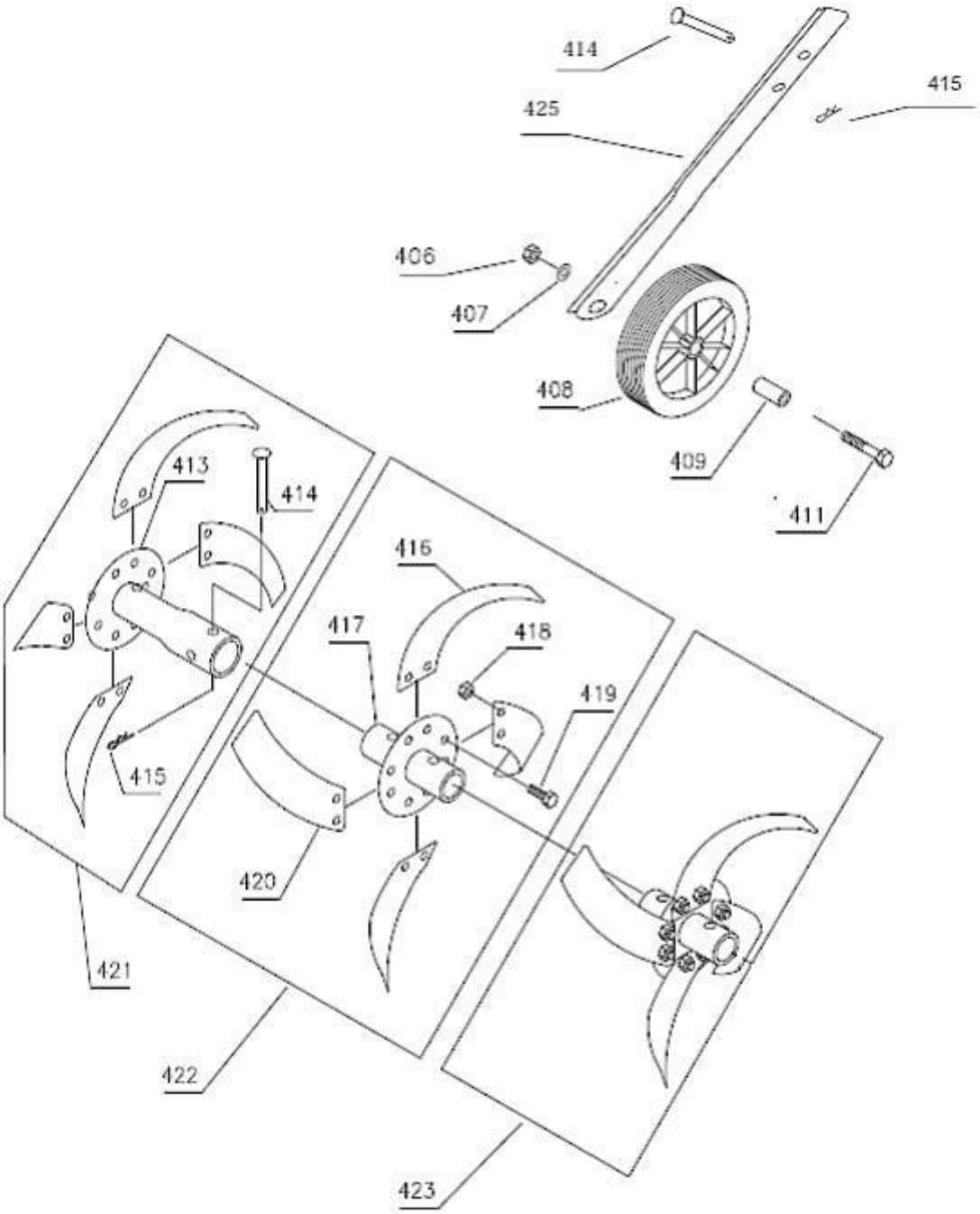

Producator motoutilaje
Documentatie tehnica

Motosapa Curea Gradinar A1 **Craiova ROMANIA** Ansamblu freze Gradinar A1

Nr.	Subgrupa	Denumire	Cod intern	Factor comanda
406	piese de schimb motosapa gradinar a1	Piulita	801027	2
407	piese de schimb motosapa gradinar a1	Saiba	801051	2
408	piese de schimb motosapa gradinar a1	Roata	804005	2
409	piese de schimb motosapa gradinar a1	Bucsa	801038	2
411	piese de schimb motosapa gradinar a1	Surub	801010	2
413	piese de schimb motosapa gradinar a1	Manicot	802015	2
414	piese de schimb motosapa gradinar a1	Bolt	801044	4
415	piese de schimb motosapa gradinar a1	Siguranta	801040	4
416	piese de schimb motosapa gradinar a1	Cutit stanga	802017	12
417	piese de schimb motosapa gradinar a1	Manicot	802014	2
418	piese de schimb motosapa gradinar a1	Piulita	801026	48
419	piese de schimb motosapa gradinar a1	Surub	801012	48
420	piese de schimb motosapa gradinar a1	Cutit dreapta	802018	8
421	piese de schimb motosapa gradinar a1	Ansamblu freze 1	803018	1

422	piese de schimb motosapa gradinar a1	Ansamblu freze 2	803019	1
423	piese de schimb motosapa gradinar a1	Ansamblu freze 3	803020	1
425	piese de schimb motosapa gradinar a1	Picior transport	802050	1

Motosapa Curea Gradinar A1

Craiova ROMANIA

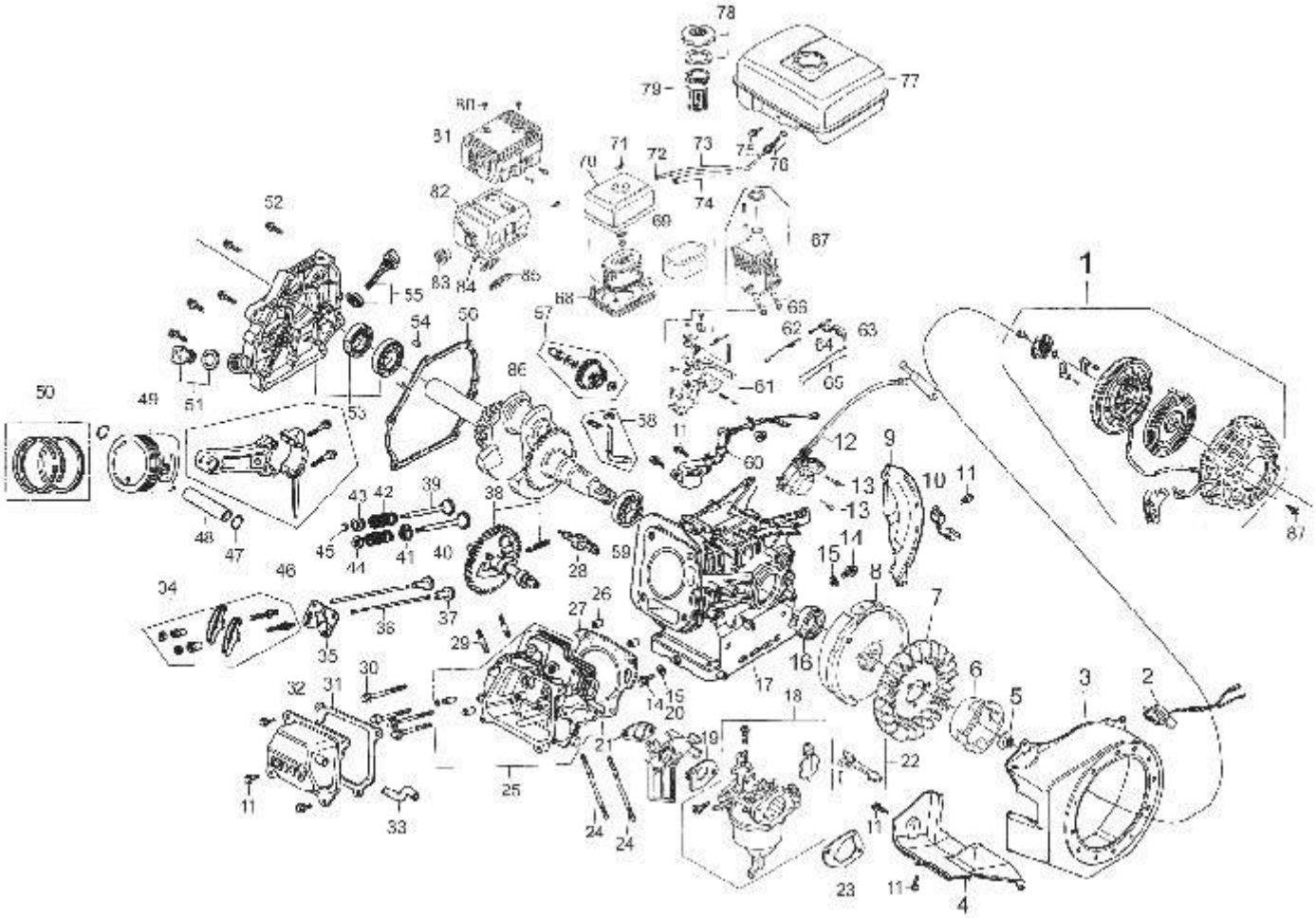

Motor Motosapa Curea Gradinar A1

Nr.	Subgrupa	Denumire	Cod intern	Factor comanda
1	piese schimb motosapa gradinara1	Ansamblu demaror	21100	1
2	piese schimb motosapa gradinara1	Intrerupator	12302	1
3	piese schimb motosapa gradinara1	Carcasa ventilator.	12310	1
4	piese schimb motosapa gradinara1	Aparatoare	19003	1
5	piese schimb motosapa gradinara1	Piulita M14	GB6177-86	1
6	piese schimb motosapa gradinara1	Cuplaj	19005	1
7	piese schimb motosapa gradinara1	Ventilator	19001	1
8	piese schimb motosapa gradinara1	Volanta	81200	1
9	piese schimb motosapa gradinara1	Aparatoare	19002	1
10	piese schimb motosapa gradinara1	Dioda	87500	1
11	piese schimb motosapa gradinara1	Surub M6×12	B5787-86	15
12	piese schimb motosapa gradinara1	Modul aprindere	81100	1
13	piese schimb motosapa gradinara1	Surub M6×25	B5789-86	2
14	piese schimb motosapa gradinara1	Buson	13203	2
15	piese schimb motosapa gradinara1	Garnitura	12217	2
16	piese schimb motosapa gradinara1	Semering, 25×41.25×6	900008	2
17	piese schimb motosapa gradinara1	Carter motor	12200	1
18	piese schimb motosapa gradinara1	Carburator	17300	1
19	piese schimb motosapa gradinara1	Garnitura	90003	1
20	piese schimb motosapa gradinara1	Placa izolator	90004	1
21	piese schimb motosapa gradinara1	garnitura	90005	1
22	piese schimb motosapa gradinara1	Levier soc	17316	1
23	piese schimb motosapa gradinara1	Placa aer	90002	1
24	piese schimb motosapa gradinara1	Surub, 6×112	91004	2
25	piese schimb motosapa gradinara1	Chiuloasa	11250	1
26	piese schimb motosapa gradinara1	Bucsa chidaj 10×16	92002	2
27	piese schimb motosapa gradinara1	Garnitura cilindru	90007	1
28	piese schimb motosapa gradinara1	Bujie	11202	1
29	piese schimb motosapa gradinara1	Surub M8×32	91005	2
30	piese schimb motosapa gradinara1	Surub M8×60	GB5789-86	4
31	piese schimb motosapa gradinara1	Garnitura	90006	1
32	piese schimb motosapa gradinara1	Capac curbutori	11240	1
33	piese schimb motosapa gradinara1	Furtun	92001	1
34	piese schimb motosapa gradinara1	Ansamblu curbutori	11200	1
35	piese schimb motosapa gradinara1	Placuta de ghidaj	11215	1
36	piese schimb motosapa gradinara1	Tija	15001	2
37	piese schimb motosapa gradinara1	Tachet	15002	2
38	piese schimb motosapa gradinara1	Axa cu came	15100	1
39	piese schimb motosapa gradinara1	Supapa evacuare	11209	1
40	piese schimb motosapa gradinara1	Supapa admisie.	11208	1
41	piese schimb motosapa gradinara1	Semering	11216	1
42	piese schimb motosapa gradinara1	Arc	11206	2
43	piese schimb motosapa gradinara1	Siguranta supapa evacuare	11212	1
44	piese schimb motosapa gradinara1	Siguranta supapa admisie	11211	1
45	piese schimb motosapa gradinara1	Pastila	11213	1

Transmisie Motosapa Curea Gradinar A2

46	piese schimb motosapa gradinara1	Biela	13106	1
47	piese schimb motosapa gradinara1	Siguranta piston	13015	2
48	piese schimb motosapa gradinara1	Bolt piston	13104	1
49	piese schimb motosapa gradinara1	Piston	13101	1
50	piese schimb motosapa gradinara1	Set segmenti	13100	1
51	piese schimb motosapa gradinara1	Buson	12103	1
52	piese schimb motosapa gradinara1	Surub M8×32	GB5789-86	5
53	piese schimb motosapa gradinara1	Capac carter	12100	1
54	piese schimb motosapa gradinara1	Bolt ghidaj 8×14	92003	2
55	piese schimb motosapa gradinara1	Joja	121102	1
56	piese schimb motosapa gradinara1	Garnitura	90001	1
57	piese schimb motosapa gradinara1	Pinion regulator	12230	1
58	piese schimb motosapa gradinara1	Garnitura	12208	1
59	piese schimb motosapa gradinara1	Rulment	GB/T276-94	2
60	piese schimb motosapa gradinara1	Senzor ulei	87400	1
61	piese schimb motosapa gradinara1	Parghie acceleratie	17200	1
62	piese schimb motosapa gradinara1	Arc	17001	1
63	piese schimb motosapa gradinara1	Parghie regulator	17004	1
64	piese schimb motosapa gradinara1	Arc	17002	1
65	piese schimb motosapa gradinara1	Parghie	17003	1
66	piese schimb motosapa gradinara1	Piulita	GB6177-86	6
67	piese schimb motosapa gradinara1	Galerie filtru aer	16003	1
68	piese schimb motosapa gradinara1	Suport filtru aer	16002	1
69	piese schimb motosapa gradinara1	Filtru aer	16001	1
70	piese schimb motosapa gradinara1	Capac filtru aer	16004	1
71	piese schimb motosapa gradinara1	Piulita fluture M6	16007	2
72	piese schimb motosapa gradinara1	Siguranta	91002	2
73	piese schimb motosapa gradinara1	Furtun	91009	1
74	piese schimb motosapa gradinara1	Izolator	17102	1
75	piese schimb motosapa gradinara1	Surub M6×25	GB5789-86	1
76	piese schimb motosapa gradinara1	Filtru benzina	17101	1
77	piese schimb motosapa gradinara1	Rezervor	17120	1
78	piese schimb motosapa gradinara1	Buson rezervor	17110	1
79	piese schimb motosapa gradinara1	Sita	17130	1
80	piese schimb motosapa gradinara1	Surub M5×8	GB847-85	5
81	piese schimb motosapa gradinara1	Protectie esapament	18002	1
82	piese schimb motosapa gradinara1	Esapament	18001	1
83	piese schimb motosapa gradinara1	Sita	18003	1
84	piese schimb motosapa gradinara1	Piulita	GB41-86	2
85	piese schimb motosapa gradinara1	Garnitura	18101	1
86	piese schimb motosapa gradinara1	Arbore	13000	1
87	piese schimb motosapa gradinara1	Surub M6×8	GB5787-86	3

Motor Motosapa Curea Gradinar A1

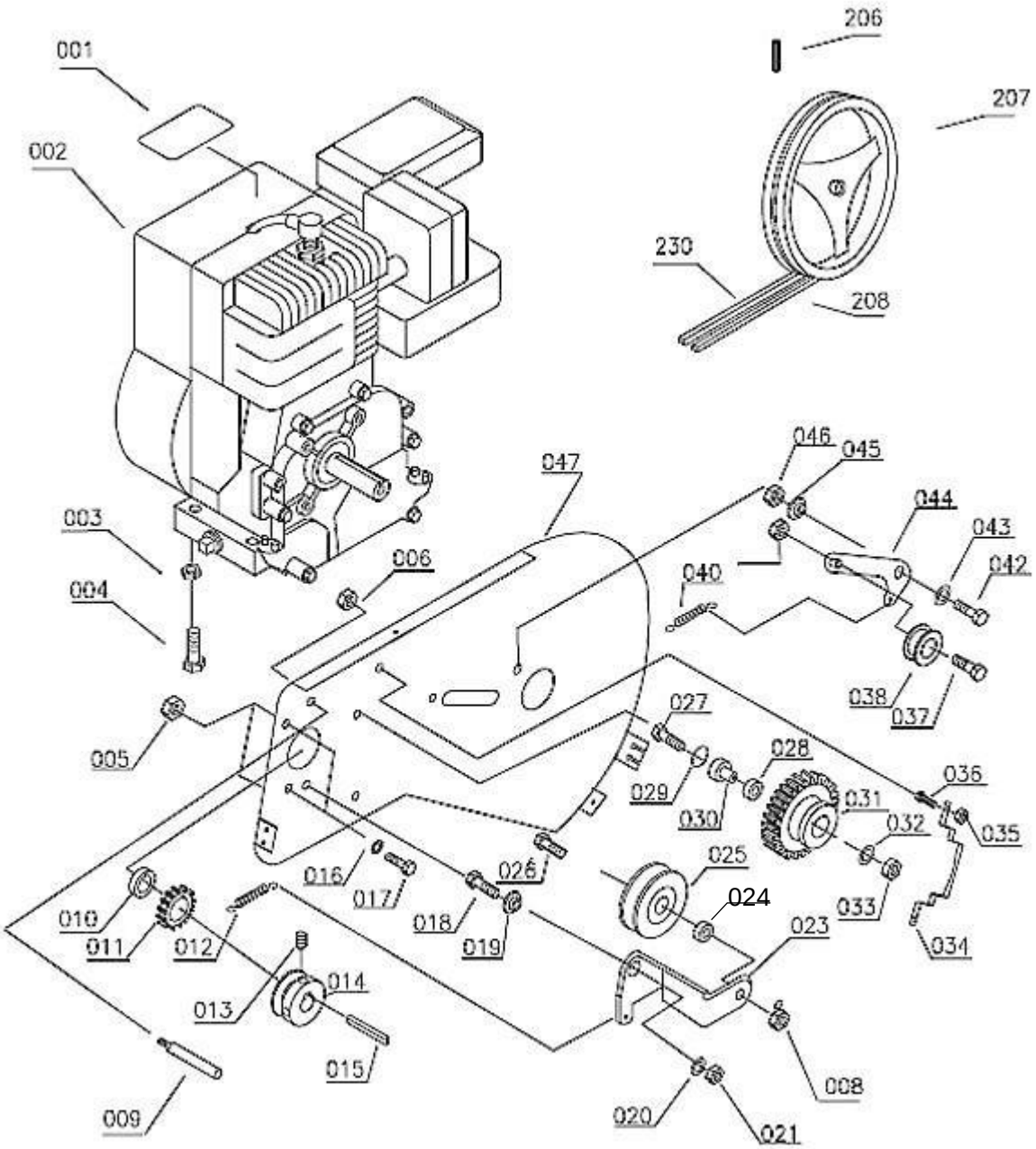

Transmisie Motosapa Curea Gradinar A2

Nr.	Subgrupa	Denumire	Cod intern	Factor comanda
1	piese de schimb motosapa gradinara2	Eticheta	800000	1
2	piese de schimb motosapa gradinara2	Motor	806002	1
3	piese de schimb motosapa gradinara2	Piulita	801022	4
4	piese de schimb motosapa gradinara2	Surub	801003	4
5	piese de schimb motosapa gradinara2	Piulita	801037	4
6	piese de schimb motosapa gradinara2	Piulita	801074	1
8	piese de schimb motosapa gradinara2	Piulita	801027	1
9	piese de schimb motosapa gradinara2	Surub SP	801046	1
10	piese de schimb motosapa gradinara2	Saiba(distantier)	801033	1
11	piese de schimb motosapa gradinara2	Pinion	804025	1
12	piese de schimb motosapa gradinara2	Arc	801066	1
13	piese de schimb motosapa gradinara2	Surub blocator	801032	2
14	piese de schimb motosapa gradinara2	Fulie motor	807010	1
15	piese de schimb motosapa gradinara2	Pana	801065	1
16	piese de schimb motosapa gradinara2	Saiba	801055	2
17	piese de schimb motosapa gradinara2	Surub	801006	2
18	piese de schimb motosapa gradinara2	Surub	801005	1
19	piese de schimb motosapa gradinara2	Saiba ghidaj	804023	1
20	piese de schimb motosapa gradinara2	Saiba	801054	1
21	piese de schimb motosapa gradinara2	Piulita	801024	1
23	piese de schimb motosapa gradinara2	Brida(consola)	802028	1
24	piese de schimb motosapa gradinara2	Bucsa	801035	1

Transmisie Motosapa Curea Gradinar A2

25	piese de schimb motosapa gradinara2	Fulie	804024	1
26	piese de schimb motosapa gradinara2	Surub	801016	1
27	piese de schimb motosapa gradinara2	Surub	801004	1
28	piese de schimb motosapa gradinara2	Rulment	801069	1
29	piese de schimb motosapa gradinara2	Inel zegler	801056	1
30	piese de schimb motosapa gradinara2	Bucsa	801034	1
31	piese de schimb motosapa gradinara2	Pinion	804016	1
32	piese de schimb motosapa gradinara2	Saiba	801057	1
33	piese de schimb motosapa gradinara2	Piulita	801024	1
34	piese de schimb motosapa gradinara2	Clema(Brida)	802030	1
35	piese de schimb motosapa gradinara2	Piulita	801024	2
36	piese de schimb motosapa gradinara2	Surub	804015	2
37	piese de schimb motosapa gradinara2	Surub	801037	1
38	piese de schimb motosapa gradinara2	Rola	801073	1
40	piese de schimb motosapa gradinara2	Arc	801062	1
42	piese de schimb motosapa gradinara2	Surub	801006	1
43	piese de schimb motosapa gradinara2	Saiba	801054	1
44	piese de schimb motosapa gradinara2	Clema(Brida)	802027	1
45	piese de schimb motosapa gradinara2	Bucsa	804023	1
46	piese de schimb motosapa gradinara2	Piulita	801024	2
47	piese de schimb motosapa gradinara2	Aparatoare	802024	1
206	piese de schimb motosapa gradinara2	Bolt	801050	1
207	piese de schimb motosapa gradinara2	Fulie	804007	1
208	piese de schimb motosapa gradinara2	Curea mers inainte	807006	1

Transmisie Motosapa Curea Gradinar A2

230	piese de schimb motosapa gradinara2	Curea mers inapoi	807006i	1

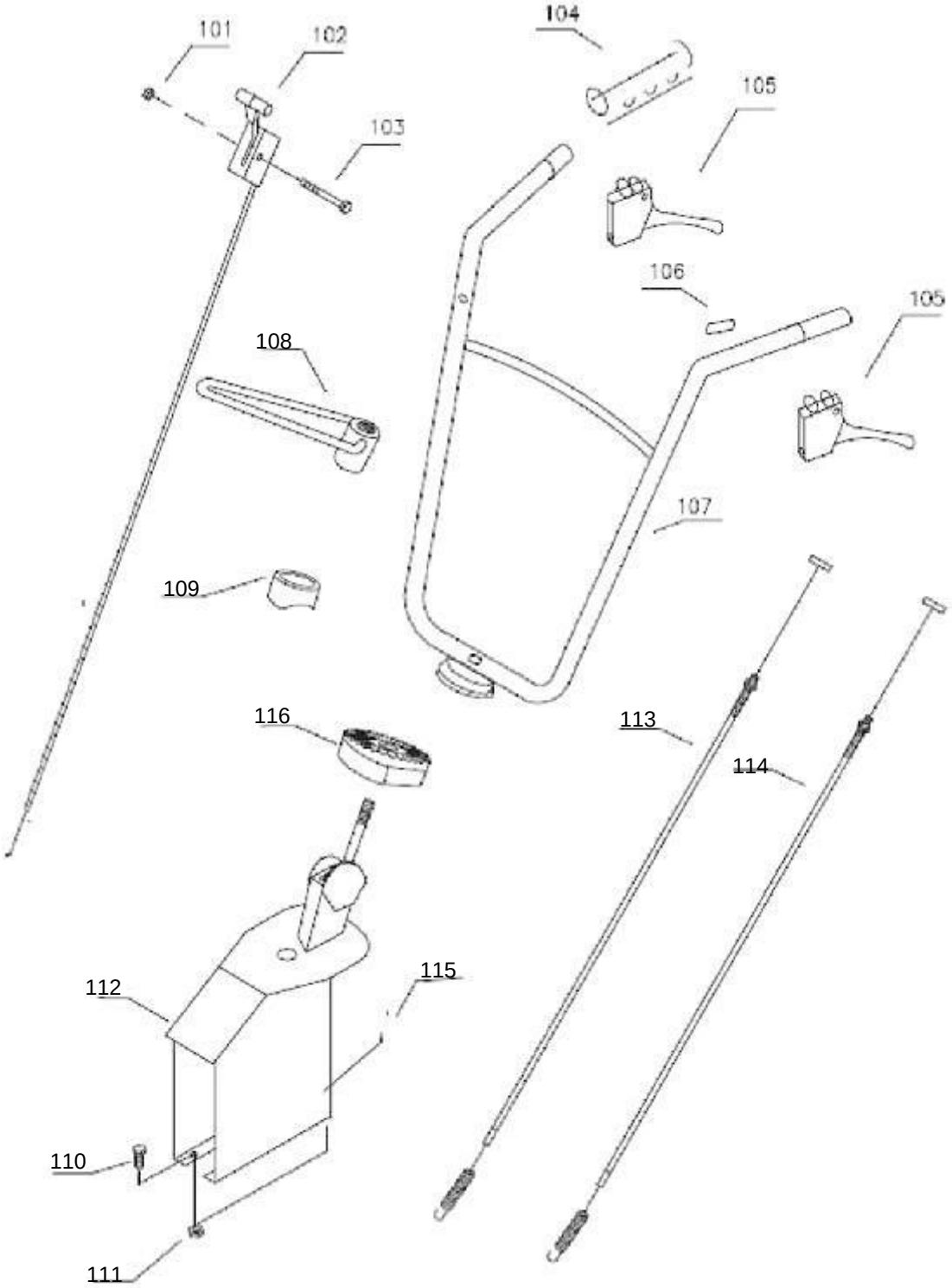

Transmisie Motosapa Curea Gradinar A2

Nr.	Subgrupa	Denumire	Cod intern	Factor comanda
101	piese de schimb motosapa gradinara2	Piulita	801072	1
102	piese de schimb motosapa gradinara2	Maneta acceleratie	804021	1
103	piese de schimb motosapa gradinara2	Surub	801015	1
104	piese de schimb motosapa gradinara2	Manson	804020	2
105	piese de schimb motosapa gradinara2	Maneta	805005	2
106	piese de schimb motosapa gradinara2	Eticheta	811003	2
107	piese de schimb motosapa gradinara2	Coarne	808006	1
108	piese de schimb motosapa gradinara2	Piulita strangere	801031	1
109	piese de schimb motosapa gradinara2	Saiba ghidaj	801063	1
110	piese de schimb motosapa gradinara2	Surub	801075	2
111	piese de schimb motosapa gradinara2	Piulita	801024	4
112	piese de schimb motosapa gradinara2	Suport coarne	803012	1
113	piese de schimb motosapa gradinara2	Cablu	807003	1
114	piese de schimb motosapa gradinara2	Cablu	807004	1
115	piese de schimb motosapa gradinara2	Surub	801073	2
116	piese de schimb motosapa gradinara2	Placa	805004	1

Transmisie Motosapa Curea Gradinar A2

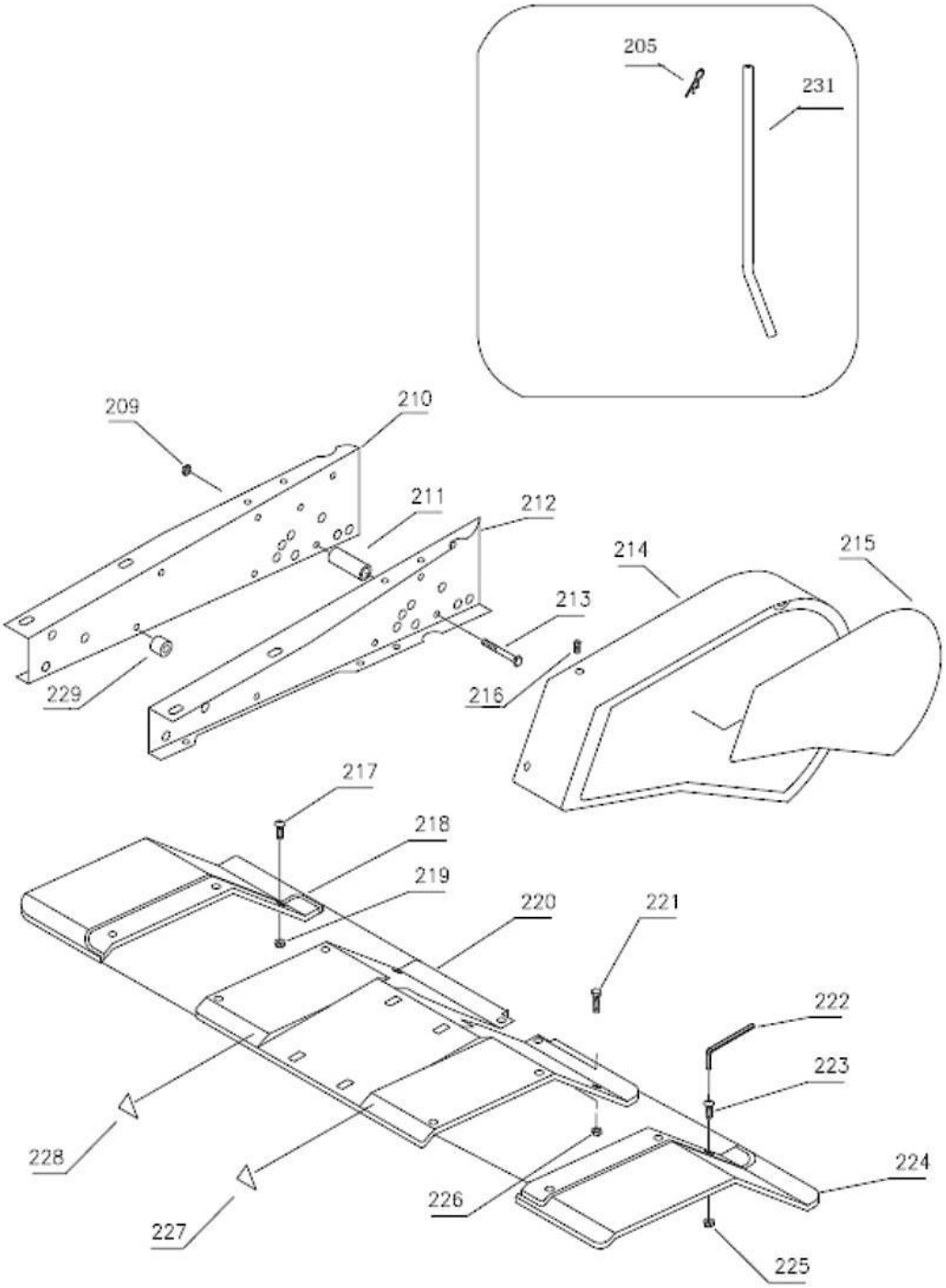

Nr.	Subgrupa	Denumire	Cod intern	Factor comanda
205	piese de schimb motosapa gradinar a2	Siguranta	801040	1

Transmisie Motosapa Curea Gradinar A2

209	piese de schimb motosapa gradinar a2	Piulita	801022	8
210	piese de schimb motosapa gradinar a2	Carcasa	802010	1
211	piese de schimb motosapa gradinar a2	Bucsa	801036	2
212	piese de schimb motosapa gradinar a2	Carcasa	802009	1
213	piese de schimb motosapa gradinar a2	Surub	801003	6
214	piese de schimb motosapa gradinar a2	Aparatoare	804019	1
215	piese de schimb motosapa gradinar a2	Eticheta	811004	1
216	piese de schimb motosapa gradinar a2	Surub	801002	3
217	piese de schimb motosapa gradinar a2	Surub	801002	3
218	piese de schimb motosapa gradinar a2	Aparatoare	804013	1
219	piese de schimb motosapa gradinar a2	Piulita	801021	3
220	piese de schimb motosapa gradinar a2	Aparatoare	802008	1
221	piese de schimb motosapa gradinar a2	Surub	801073	2
222	piese de schimb motosapa gradinar a2	Cheie	8008004	1
223	piese de schimb motosapa gradinar a2	Surub	8003133	3
224	piese de schimb motosapa gradinar a2	Aparatoare	8008004	1
225	piese de schimb motosapa gradinar a2	Piulita	8003134	3
226	piese de schimb motosapa gradinar a2	Piulita	801024	2
227	piese de schimb motosapa gradinar a2	Aparatoare	811005	1
228	piese de schimb motosapa gradinar a2	Aparatoare	811005	1
229	piese de schimb motosapa gradinar a2	Bucsa	801035	8
231	piese de schimb motosapa gradinar a2	Picior	808012	1

Transmisie Motosapa Curea Gradinar A2

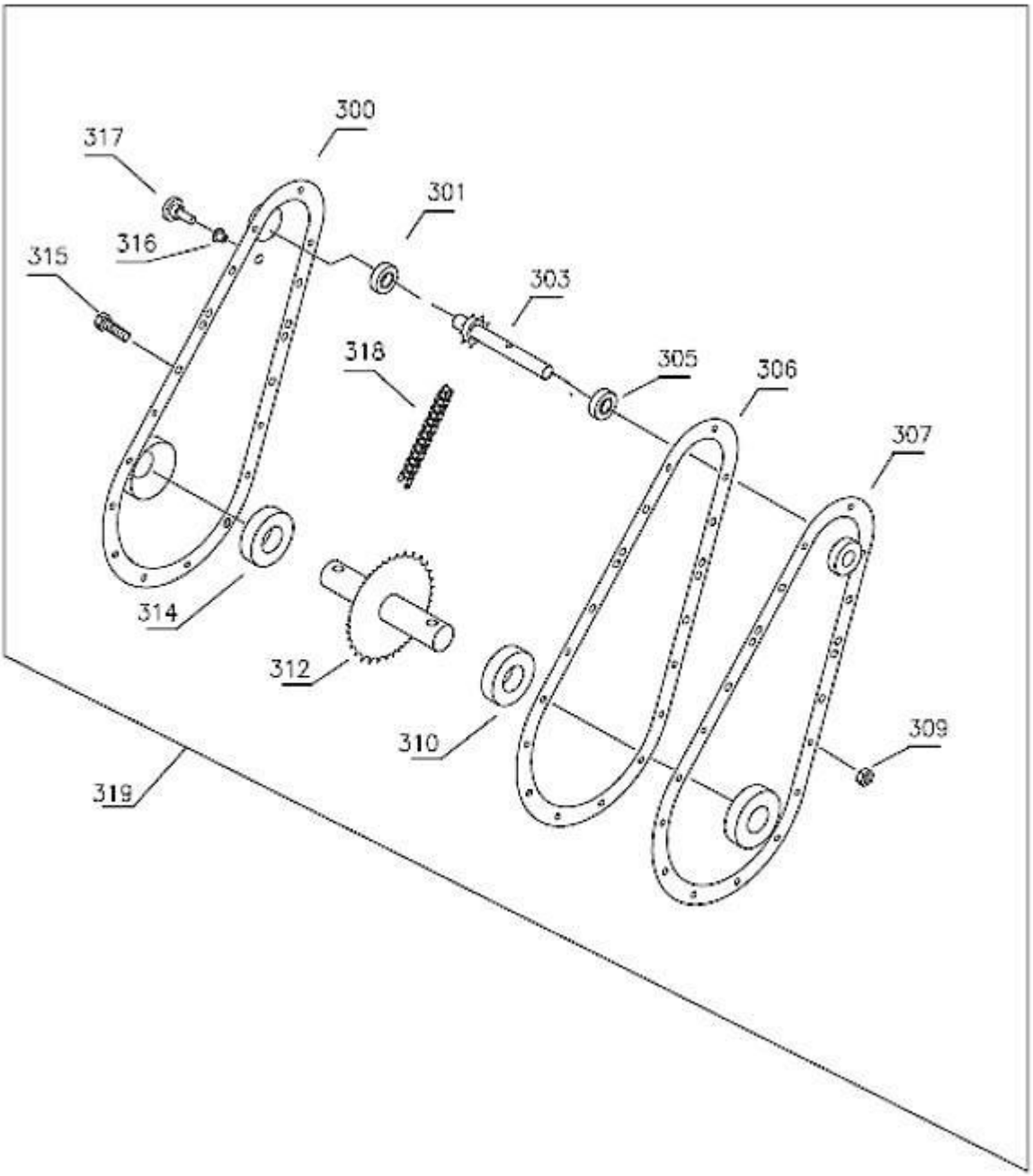

Nr.	Subgrupa	Denumire	Cod intern	Factor comanda
300	piese de schimb motosapa gradinar a2	Semicarter dreapta	802003	1
301	piese de schimb motosapa gradinar a2	Rulment	801069	1

Transmisie Motosapa Curea Gradinar A2

303	piese de schimb motosapa gradinar a2	Ax cu pinion	802001	1
305	piese de schimb motosapa gradinar a2	Rulment	801069	1
306	piese de schimb motosapa gradinar a2	Garnitura	807001	1
307	piese de schimb motosapa gradinar a2	Semicarter stanga	802004	1
309	piese de schimb motosapa gradinar a2	Piulita	801023	16
310	piese de schimb motosapa gradinar a2	Rulment	801068	1
312	piese de schimb motosapa gradinar a2	Ax cu pinion	801001	1
314	piese de schimb motosapa gradinar a2	Rulment	801068	1
315	piese de schimb motosapa gradinar a2	Surub	802042	16
316	piese de schimb motosapa gradinar a2	Bucsa	802047	1
317	piese de schimb motosapa gradinar a2	Buson	802047	1
318	piese de schimb motosapa gradinar a2	Lant	803011	1
319	piese de schimb motosapa gradinar a2	Ansamblu reductor	802002	1

Transmisie Motosapa Curea Gradinar A2

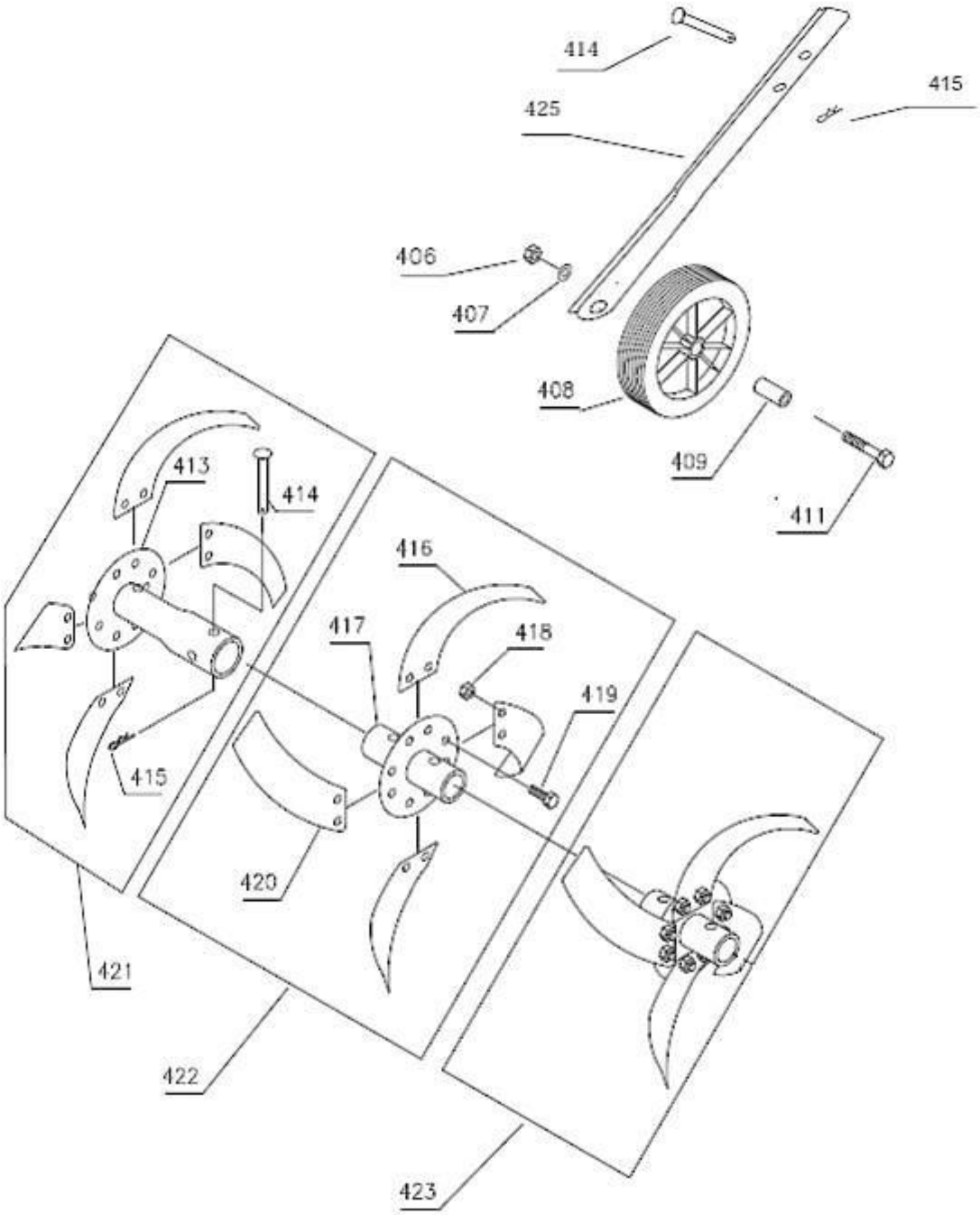

Transmisie Motosapa Curea Gradinar A2

Nr.	Subgrupa	Denumire	Cod intern	Factor comanda
406	piese de schimb motosapa gradinar a2	Piulita	801027	2
407	piese de schimb motosapa gradinar a2	Saiba	801051	2
408	piese de schimb motosapa gradinar a2	Roata	804005	2
409	piese de schimb motosapa gradinar a2	Bucsa	801038	2
411	piese de schimb motosapa gradinar a2	Surub	801010	2
413	piese de schimb motosapa gradinar a2	Manicot	802015	2
414	piese de schimb motosapa gradinar a2	Bolt	801044	4
415	piese de schimb motosapa gradinar a2	Siguranta	801040	4
416	piese de schimb motosapa gradinar a2	Cutit stanga	802017	12
417	piese de schimb motosapa gradinar a2	Manicot	802014	2
418	piese de schimb motosapa gradinar a2	Piulita	801026	48
419	piese de schimb motosapa gradinar a2	Surub	801012	48
420	piese de schimb motosapa gradinar a2	Cutit dreapta	802018	8
421	piese de schimb motosapa gradinar a2	Ansamblu freze 1	803018	1
422	piese de schimb motosapa gradinar a2	Ansamblu freze 2	803019	1
423	piese de schimb motosapa gradinar a2	Ansamblu freze 3	803020	1
425	piese de schimb motosapa gradinar a2	Picior transport	802050	1

Motor Motosapa Curea Gradinar A2

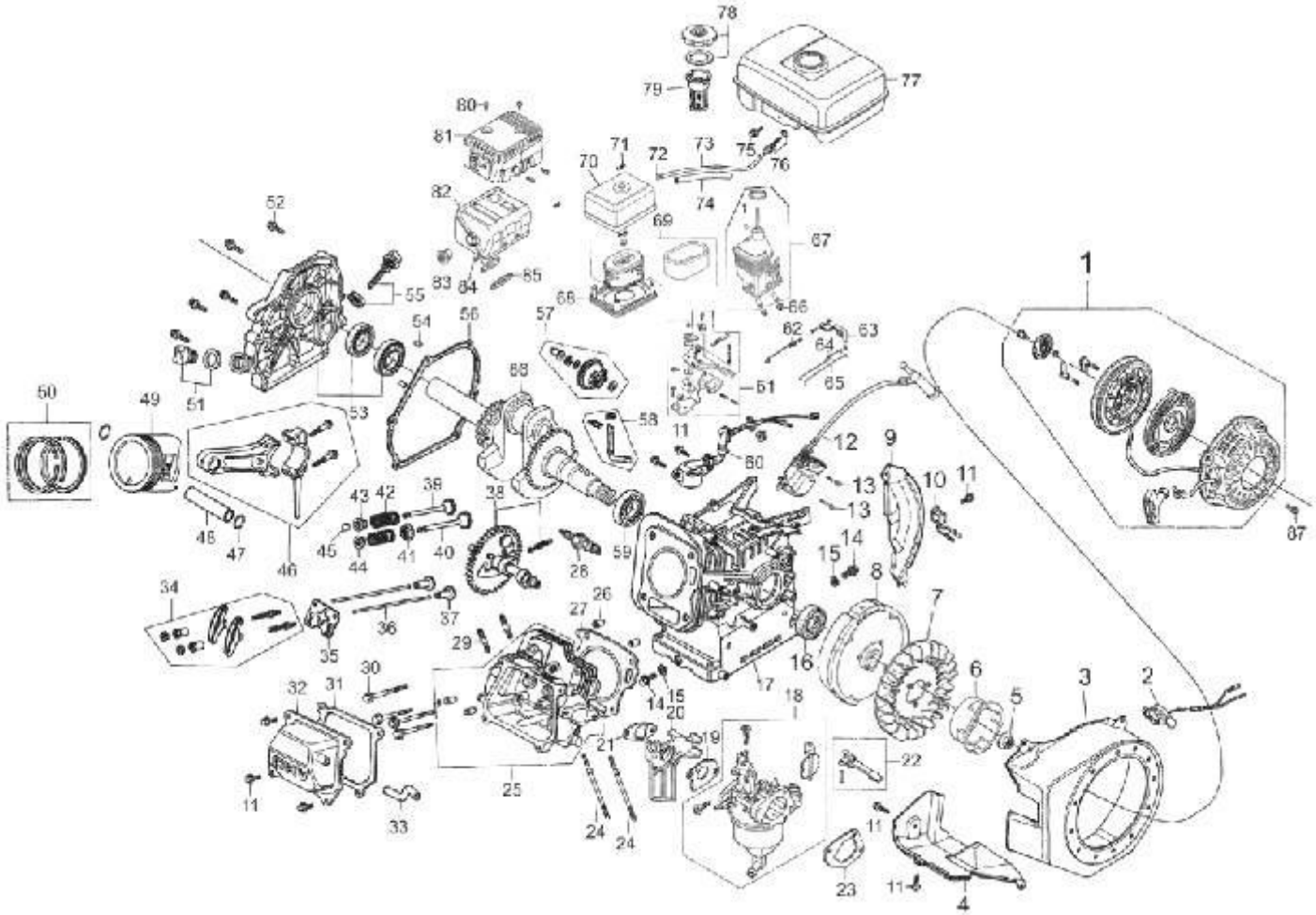

Nr.	Subgrupa	Denumire	Cod intern	Factor comanda
1	piese schimb motosapa gradinar a2	Ansamblu demaror	21100	1
2	piese schimb motosapa gradinar a2	Intrerupator	12302	1
3	piese schimb motosapa gradinar a2	Carcasa ventilator.	12310	1
4	piese schimb motosapa gradinar a2	Aparatoare	19003	1
5	piese schimb motosapa gradinar a2	Piulita M14	GB6177-86	1
6	piese schimb motosapa gradinar a2	Cuplaj	19005	1
7	piese schimb motosapa gradinar a2	Ventilator	19001	1
8	piese schimb motosapa gradinar a2	Volanta	81200	1
9	piese schimb motosapa gradinar a2	Aparatoare	19002	1
10	piese schimb motosapa gradinar a2	Dioda	87500	1
11	piese schimb motosapa gradinar a2	Surub M6×12	B5787-86	15
12	piese schimb motosapa gradinar a2	Modul aprindere	81100	1
13	piese schimb motosapa gradinar a2	Surub M6×25	B5789-86	2
14	piese schimb motosapa gradinar a2	Buson	13203	2
15	piese schimb motosapa gradinar a2	Garnitura	12217	2

Motor Motosapa Curea Gradinar A2

16	piese schimb motosapa gradinar a2	Semering, 25×41.25×6	900008	2
17	piese schimb motosapa gradinar a2	Carter motor	12200	1
18	piese schimb motosapa gradinar a2	Carburator	17300	1
19	piese schimb motosapa gradinar a2	Garnitura	90003	1
20	piese schimb motosapa gradinar a2	Placa izolator	90004	1
21	piese schimb motosapa gradinar a2	garnitura	90005	1
22	piese schimb motosapa gradinar a2	Levier soc	17316	1
23	piese schimb motosapa gradinar a2	Placa aer	90002	1
24	piese schimb motosapa gradinar a2	Surub, 6×112	91004	2
25	piese schimb motosapa gradinar a2	Chiuloasa	11250	1
26	piese schimb motosapa gradinar a2	Bucsa chidaj 10×16	92002	2
27	piese schimb motosapa gradinar a2	Garnitura cilindru	90007	1
28	piese schimb motosapa gradinar a2	Bujie	11202	1
29	piese schimb motosapa gradinar a2	Surub M8×32	91005	2
30	piese schimb motosapa gradinar a2	Surub M8×60	GB5789-86	4
31	piese schimb motosapa gradinar a2	Garnitura	90006	1
32	piese schimb motosapa gradinar a2	Capac curbutori	11240	1
33	piese schimb motosapa gradinar a2	Furtun	92001	1
34	piese schimb motosapa gradinar a2	Ansamblu curbutori	11200	1
35	piese schimb motosapa gradinar a2	Placuta de ghidaj	11215	1
36	piese schimb motosapa gradinar a2	Tija	15001	2
37	piese schimb motosapa gradinar a2	Tachet	15002	2
38	piese schimb motosapa gradinar a2	Axa cu came	15100	1
39	piese schimb motosapa gradinar a2	Supapa evacuare	11209	1
40	piese schimb motosapa gradinar a2	Supapa admisie.	11208	1
41	piese schimb motosapa gradinar a2	Semering	11216	1
42	piese schimb motosapa gradinar a2	Arc	11206	2
43	piese schimb motosapa gradinar a2	Siguranta supapa evacuare	11212	1
44	piese schimb motosapa gradinar a2	Siguranta supapa admisie	11211	1
45	piese schimb motosapa gradinar a2	Pastila	11213	1

46	piese schimb motosapa gradinar a2	Biela	13106	1
47	piese schimb motosapa gradinar a2	Siguranta piston	13015	2
48	piese schimb motosapa gradinar a2	Bolt piston	13104	1
49	piese schimb motosapa gradinar a2	Piston	13101	1
50	piese schimb motosapa gradinar a2	Set segmenti	13100	1
51	piese schimb motosapa gradinar a2	Buson	12103	1
52	piese schimb motosapa gradinar a2	Surub M8×32	GB5789-86	5
53	piese schimb motosapa gradinar a2	Capac carter	12100	1
54	piese schimb motosapa gradinar a2	Bolt ghidaj 8×14	92003	2
55	piese schimb motosapa gradinar a2	Joja	121102	1
56	piese schimb motosapa gradinar a2	Garnitura	90001	1
57	piese schimb motosapa gradinar a2	Pinion regulator	12230	1
58	piese schimb motosapa gradinar a2	Garnitura	12208	1
59	piese schimb motosapa gradinar a2	Rulment	GB/T276-94	2
60	piese schimb motosapa gradinar a2	Senzor ulei	87400	1

Motor Motosapa Curea Gradinar A2

61	piese schimb motosapa gradinar a2	Parghie acceleratie	17200	1
62	piese schimb motosapa gradinar a2	Arc	17001	1
63	piese schimb motosapa gradinar a2	Parghie regulator	17004	1
64	piese schimb motosapa gradinar a2	Arc	17002	1
65	piese schimb motosapa gradinar a2	Parghie	17003	1
66	piese schimb motosapa gradinar a2	Piulita	GB6177-86	6
67	piese schimb motosapa gradinar a2	Galerie filtru aer	16003	1
68	piese schimb motosapa gradinar a2	Suport filrtru aer	16002	1
69	piese schimb motosapa gradinar a2	Filtru aer	16001	1
70	piese schimb motosapa gradinar a2	Capac filtru aer	16004	1
71	piese schimb motosapa gradinar a2	Piulita fluture M6	16007	2
72	piese schimb motosapa gradinar a2	Siguranta	91002	2
73	piese schimb motosapa gradinar a2	Furtun	91009	1
74	piese schimb motosapa gradinar a2	Izolator	17102	1
75	piese schimb motosapa gradinar a2	Surub M6×25	GB5789-86	1
76	piese schimb motosapa gradinar a2	Filtru benzina	17101	1
77	piese schimb motosapa gradinar a2	Rezervor	17120	1
78	piese schimb motosapa gradinar a2	Buson rezervor	17110	1
79	piese schimb motosapa gradinar a2	Sita	17130	1
80	piese schimb motosapa gradinar a2	Surub M5×8	GB847-85	5
81	piese schimb motosapa gradinar a2	Protectie esapament	18002	1
82	piese schimb motosapa gradinar a2	Esapament	18001	1
83	piese schimb motosapa gradinar a2	Sita	18003	1
84	piese schimb motosapa gradinar a2	Piulita	GB41-86	2
85	piese schimb motosapa gradinar a2	Garnitura	18101	1
86	piese schimb motosapa gradinar a2	Arbore	13000	1
87	piese schimb motosapa gradinar a2	Surub M6×8	GB5787-86	3